YUKON
2018
GMC

UNIQUE COMME UN PRO

Du haut de gamme. Partout où vous regardez, tout ce que vous touchez et expérimentez dans le Yukon 2018. Les moteurs V8 EcoTec3 éprouvés procurent puissance et efficacité, alors que la suspension est conçue pour assurer une conduite et un maniement sans compromis. À l'intérieur vous attend un habitacle silencieux superbement aménagé, doté de technologies ingénieuses et de matériaux luxueux. Cela montre bien que nous partageons la même passion et la même détermination que vous. Nous établissons nos propres normes et prouvons que la notion de calibre professionnel n'est pas qu'une étiquette, mais un style de vie. Le Yukon démontre que nous faisons preuve d'audace pour réaliser ce en quoi nous croyons. Et nous y parvenons comme un pro.

YUKON XL SLT EN BLANC GIVRÉ TRIPLE COUCHE (à gauche)
YUKON DENALI EN IRIDIUM MÉTALLISÉ (à droite)
illustrés avec équipement en option.
Modèle de préproduction présenté en page couverture.
Les modèles de production réels peuvent varier.

GMC
DENALI

DENALI
GMC

DESIGN

QUAND IL S'AGIT DE CONCEVOIR LE CHEF DE FILE DES VUS HAUT DE GAMME, IL FAUT FAIRE LA DIFFÉRENCE ENTRE S'AFFICHER ET SE DÉMARQUER. LE YUKON SE DISTINGUE PAR SES LIGNES ÉPURÉES, SES COURBES MAJESTUEUSES ET LE SOIN APPORTÉ AUX DÉTAILS.

INTÉRIEUR DU YUKON DENALI EN CACAO ET ATMOSPHÈRE FONCÉ
illustré avec équipement en option.

YUKON XL DENALI EN BLANC GIVRÉ TRIPLE COUCHE
illustré avec équipement en option.

DENALI

CECI EST NOTRE POINT D'EXCLAMATION.

Le Yukon Denali incarne l'essence même du calibre professionnel. L'habitacle propose un aménagement haut de gamme où abondent les matériaux authentiques – des garnitures de frêne Mastique (en nouveauté) et d'aluminium bruni ainsi que des sièges garnis de cuir perforé Mulan aux première et deuxième rangées. À l'extérieur, le style propre à Denali se manifeste par une nouvelle calandre au fini chromé satiné, des phares à décharge à haute intensité de type projecteur, des feux avant et arrière à DEL en forme de C distinctifs de GMC ainsi que, en option, des roues de 22 po et des marchepieds rétractables à commande électrique avec éclairage périmétrique.

+ Nouvelle calandre exclusive à Denali

+ Marchepieds rétractables à commande électrique avec éclairage périmétrique à DEL (en option)

+ Garnitures en aluminium bruni

+ Surpiqûres françaises contrastantes

+ Garnitures en frêne Mastique

+ Sièges garnis de cuir perforé aux première et deuxième rangées et sièges avant chauffants et ventilés

+ Système de neutralisation active du bruit

SLT

EN DOUCEUR. TOUT EN DOUCEUR.

Le Yukon SLT a été conçu pour offrir un aérodynamisme hors du commun. Depuis sa calandre tridimensionnelle, les lignes de carrosserie sculptées et audacieuses passent au-dessus des portes incrustées pour assurer une circulation d'air continue. Cette fluidité du design se poursuit dans l'habitacle avec une profusion de matériaux authentiques, des commandes et des indicateurs disposés de façon ergonomique, ainsi que des sièges qui assurent votre confort et celui de vos passagers pendant tout le trajet. Pour compléter le design extérieur, l'essuie-glace de lunette est dissimulé dans l'aileron arrière pour réduire la traînée et procurer une efficacité optimale.

+ Portes incrustées qui réduisent le bruit du vent

+ Pare-brise et glaces des portes avant en verre feuilleté pour un habitacle plus silencieux

+ Télédéverrouillage et démarrage à bouton-poussoir

+ Commande automatique de la température à trois zones

+ Pédales à réglage électrique

+ Sièges avant chauffants et ventilés garnis de cuir perforé et sièges chauffants à la deuxième rangée (places d'extrémité uniquement)

+ Sièges du conducteur et du passager avant à réglage électrique en 12 sens

+ Le SLT édition haut de gamme comprend toutes les caractéristiques mentionnées ci-dessus ainsi que des roues de 22 po chromées au design unique, des moulures latérales chromées brillantes, une calandre chromée et un embout d'échappement poli.

INTÉRIEUR DU YUKON SLT EN CACAO ET DUNE
illustré avec équipement en option.

YUKON SLT ÉDITION HAUT DE GAMME EN TEINTE ROUGE CRAMOISI (à gauche)
YUKON XL SLT EN VIF-ARGENT MÉTALLISÉ (à droite)
illustrés avec équipement en option.

RPM x1000
km/h
Recherch Mon Média
Listes d'écoute
Artistes
Albums
GMC
23°
11:27
AUDIO
TÉLÉPHONE
NAV
PARAMÈTRES
TEXTE
OnStar
RADIO
MEDIA
BACK
MENU
23
AUTO
A/C
20
SYNC

GMC
GMC

DENALI
GMC

INGÉNIERIE

EN PLUS DE GÉNÉRER EFFICACEMENT DE LA PUISSANCE ET DE PROCURER UNE EXPÉRIENCE DE CONDUITE EN DOUCEUR, LE YUKON A POUR GRANDE FORCE DE VOUS DONNER UN FORMIDABLE SENTIMENT DE CONFIANCE.

YUKON DENALI EN ACIER SATINÉ MÉTALLISÉ
illustré avec équipement en option.

MAÎTRISE LES LIGNES DROITES, LES DÉTOURS ET LES VIRAGES.

Au volant du Yukon, vous vous sentirez en confiance et en contrôle du réputé moteur EcoTec3 et de ses technologies de pointe alors que vos passagers apprécieront le confort de la balade. Le Yukon Denali va encore plus loin en proposant la suspension Magnetic Ride Control (illustrée ci-dessous), qui lit la route jusqu'à 1 000 fois par seconde et s'adapte aux changements de la chaussée plus rapidement que vous ne pourriez le faire.

SUR LA ROUTE
Sur chaussées uniformes, les particules de fer du fluide magnétorhéologique breveté s'alignent pour offrir une tenue de route tout en douceur.

MAÎTRISE
Lors de virages serrés ou sur chaussées inégales, un champ magnétique réaligne les particules pour favoriser une expérience de conduite plus assurée et plus précise.

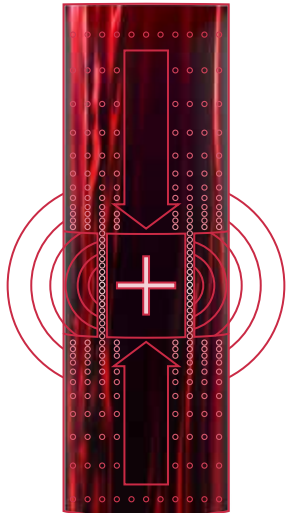

EN POSITION DE FORCE

Grâce à son cadre entièrement caissonné et à sa gamme de moteurs EcoTec3, le Yukon vous permet de toujours rouler en position de force, de puissance et d'efficacité.

MOTEURS ECOTEC3 Ils utilisent l'injection directe, la gestion active du carburant et le calage variable des soupapes en continu pour fournir une puissance, une efficacité et une durabilité exceptionnelles. Avec une cote de consommation estimée de 10,4 L/100 km sur route pour le modèle 4x2[1], le moteur V8 de 5,3 L affiche le meilleur rendement économétique sur route pour un V8 de sa catégorie[2]. Pour encore plus de performance, le Yukon Denali propose un moteur V8 de 6,2 L qui développe 420 ch et 460 lb-pi de couple, soit le meilleur de la catégorie[2].

VOLETS ACTIFS DE CALANDRE AÉRODYNAMIQUES Ces volets se ferment automatiquement pour maximiser l'efficacité aérodynamique lorsque les conditions sont bonnes. Ils sont conçus pour rester ouverts quand la circulation d'air maximale est requise.

BOÎTES DE VITESSES Le moteur V8 de 5,3 L est associé à une boîte à 6 vitesses et le moteur V8 de 6,2 L, à une nouvelle boîte automatique à 10 vitesses. Toutes deux proposent le contrôle d'une boîte manuelle et la commodité d'une boîte automatique grâce à la commande manuelle sans embrayage.

SUSPENSION MAGNETIC RIDE CONTROL Sur le Yukon Denali, ce système scrute l'état de la route jusqu'à 1 000 fois par seconde et règle instantanément chaque amortisseur pour maximiser le confort, la maîtrise et l'agilité du véhicule.

DISQUES DE FREINS DURALIFE ANTICORROSION Les ingénieurs de GMC ont utilisé le procédé breveté de nitrocarburation ferritique, qui peut contribuer à doubler la durée de vie des disques.

SYSTÈME À QUATRE ROUES MOTRICES En option, ce système permet de passer du mode deux roues motrices, plus économétique, au mode quatre roues motrices, qui procure une traction et une maîtrise supérieures.

FREINS À DISQUE AUX QUATRE ROUES Ce système de freinage améliore la sensation du mouvement de la pédale de frein pour un freinage optimal encore plus efficace.

CADRE ENTIÈREMENT CAISSONNÉ Le cadre du Yukon compte 75 % d'acier à haute résistance pour procurer une capacité maximale de transport pour les passagers et le chargement.

DIRECTION À CRÉMAILLÈRE ÉLECTRIQUE À ASSISTANCE VARIABLE Elle réduit la consommation de carburant par rapport aux systèmes à assistance moteur.

SUPPORTS DE CARROSSERIE À EFFET DE CISAILLEMENT Des montants de carrosserie à effet de cisaillement et des supports hydrauliques relient la carrosserie au châssis. Ils améliorent le confort et permettent une tenue de route plus fluide et silencieuse.

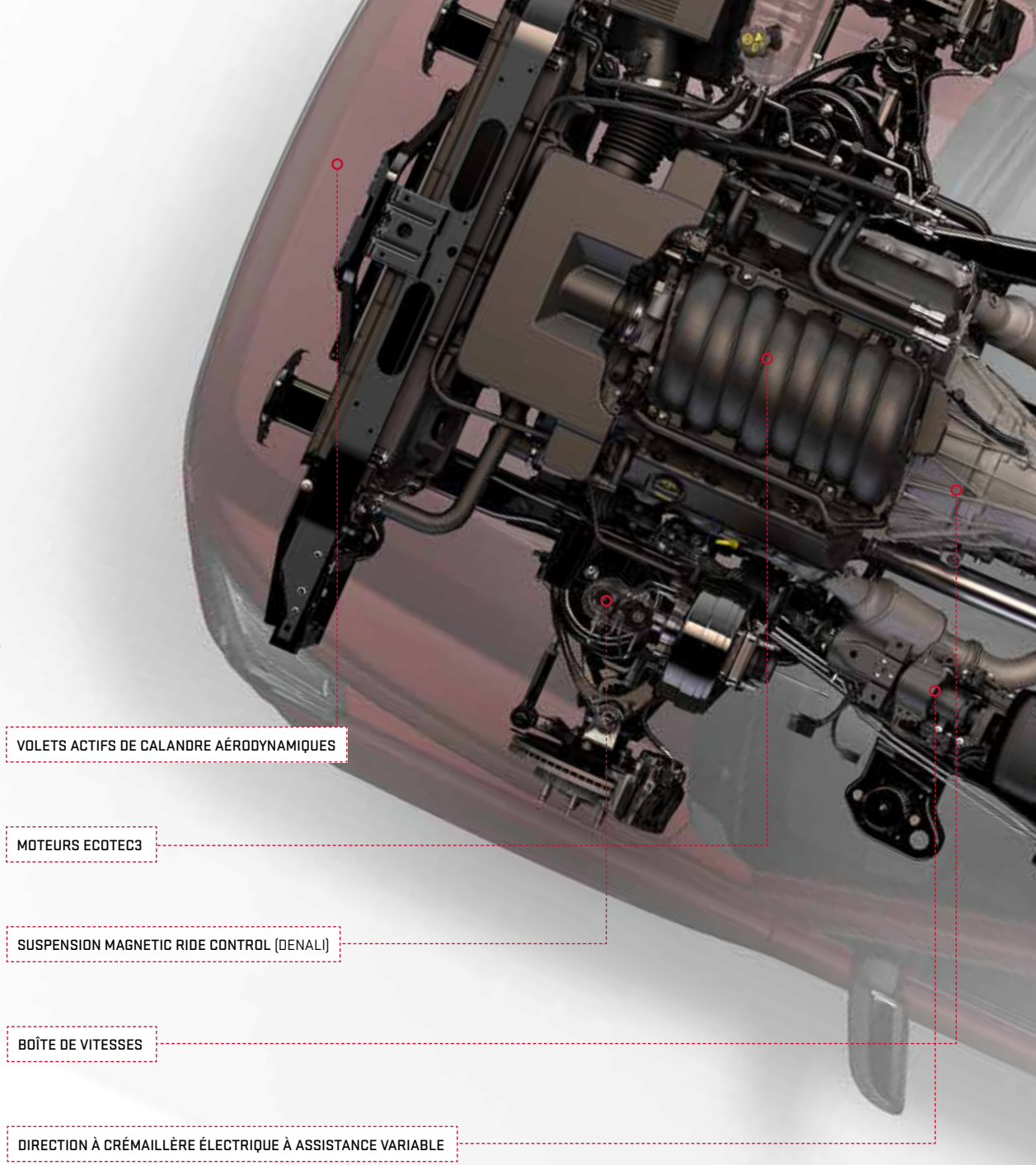

[1]Cote de consommation estimée de 15,1 L/100 km en ville (modèle 4x2). D'après les essais préliminaires effectués par GM conformément aux méthodes approuvées par le gouvernement du Canada. Consultez vehicules.nrcan.gc.ca pour obtenir plus de détails. Votre consommation réelle de carburant peut varier. [2]Selon le segment des grands véhicules sport/utilitaires 2017 de wardsauto.com et les renseignements concurrentiels les plus récents disponibles au moment de l'impression. À l'exclusion des autres véhicules GM.

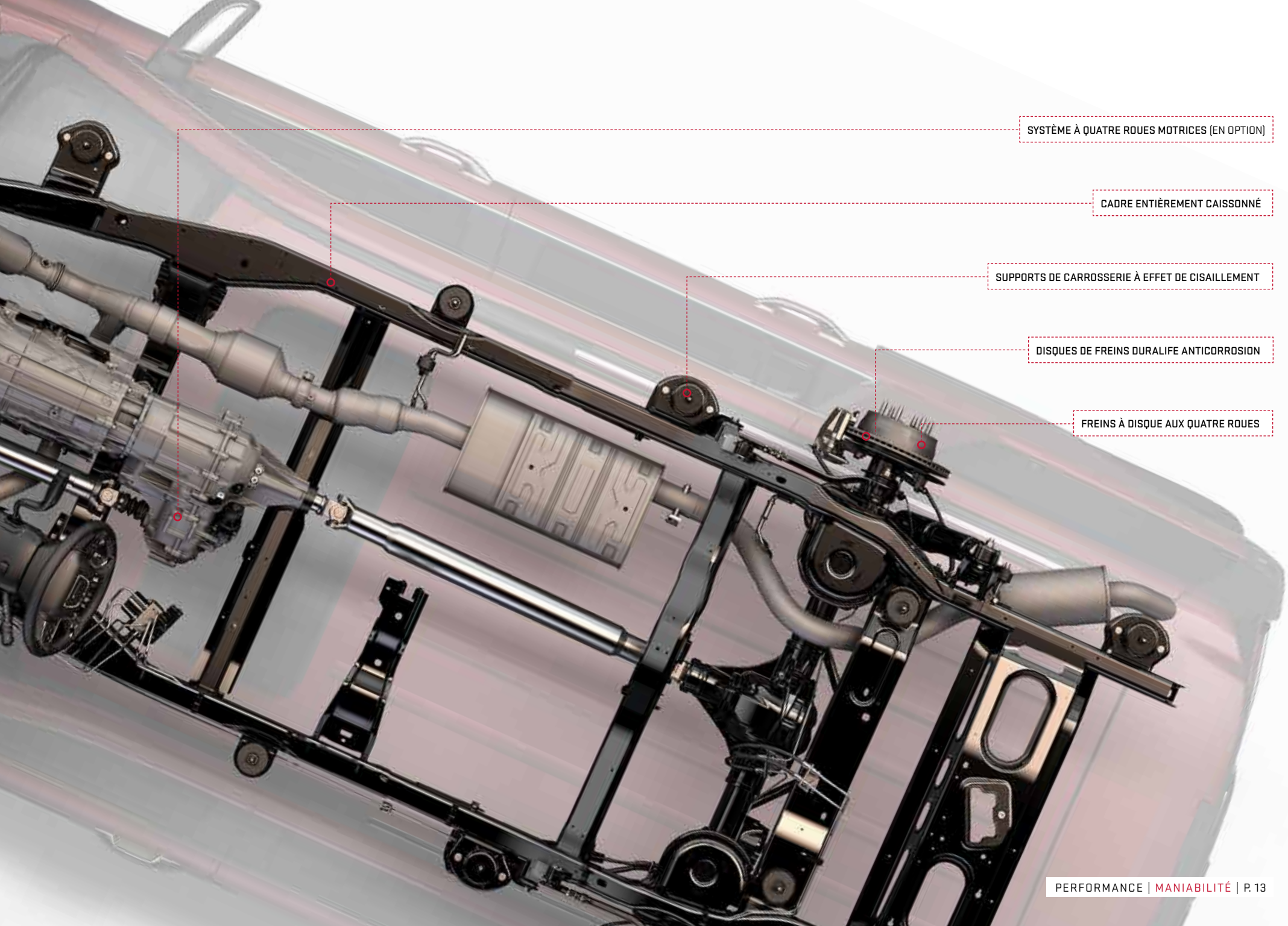
SYSTÈME À QUATRE ROUES MOTRICES (EN OPTION)
CADRE ENTIÈREMENT CAISSONNÉ
SUPPORTS DE CARROSSERIE À EFFET DE CISAILLEMENT
DISQUES DE FREINS DURALIFE ANTICORROSION
FREINS À DISQUE AUX QUATRE ROUES

CERTAINS LOISIRS EXIGENT DE VRAIS OUTILS DE TRAVAIL.

Tout du Yukon est conçu pour faciliter les déplacements, y compris le remorquage de votre équipement récréatif.
Sa capacité de remorquage peut atteindre 3 856 kg (8 500 lb)[1].

YUKON SLT EN BLANC GIVRÉ TRIPLE COUCHE
illustré avec équipement en option.

DIFFÉRENTIEL ARRIÈRE À BLOCAGE AUTOMATIQUE Il redirige la puissance vers la roue arrière ayant la meilleure traction sur le gravier ou sur les surfaces glissantes.

FREINAGE EN PENTE AUTOMATIQUE Cette fonction détecte automatiquement quand vous avez besoin de ralentir et engage un mode de changement de vitesse pour freiner dans une pente de manière à vous aider à conserver la vitesse que vous désirez.

SUSPENSION À ROULEMENT DOUX AVEC CORRECTEUR D'ASSIETTE PNEUMATIQUE Ce système en option détecte et ajuste constamment la suspension arrière du Yukon en hauteur afin de garder le véhicule de niveau. Il contribue également à accroître la capacité de remorquage du Yukon.

AIDE AU DÉMARRAGE EN PENTE Des capteurs détectent automatiquement si le Yukon se trouve dans une pente dont l'inclinaison est de 5 % ou plus. Le système maintient les freins serrés momentanément, empêchant le véhicule de reculer sous certaines conditions. Il est particulièrement apprécié en situation de remorquage, où il donne le temps de passer de la pédale de frein à celle de l'accélérateur sans reculer.

MODE REMORQUAGE/TRANSPORT Pour vous donner la puissance d'accélération voulue lorsque vous tractez une remorque ou transportez de lourdes charges, ce mode accroît les points de changement de rapport supérieur. Il permet aussi de réduire la vitesse en utilisant la compression du moteur pour ralentir le Yukon, sans freinage.

DISPOSITIF ANTI-LOUVOIEMENT DE REMORQUE Ce dispositif garde automatiquement le Yukon et la remorque dans la même direction. Il fait appel aux capteurs du système StabiliTrak pour détecter le louvoiement de la remorque; le cas échéant, il applique les freins du Yukon et ceux de la remorque (avec l'équipement approprié) pour remettre cette dernière sur sa trajectoire.

COMMANDE DE FREINS DE REMORQUE Le Yukon propose en option une commande de freins de remorque intégrée activée aisément du bout des doigts. Située de façon pratique du côté gauche du volant, elle affiche la force de freinage ou le « gain » sur le centralisateur informatique de bord.

[1]Exige un modèle 4x2 équipé du moteur V8 de 5,3 L et du groupe remorquage ultrarobuste. Avant d'acheter un véhicule ou de l'utiliser pour le remorquage, lisez attentivement la section sur le remorquage du Guide du propriétaire. Le poids des passagers, du chargement, de l'équipement en option et des accessoires peut réduire la capacité de remorquage.

INTÉRIEUR DU YUKON XL SLT EN CACAO ET DUNE
illustré avec équipement en option.

PARCE QUE VOUS N'AVEZ QUE DEUX MAINS.

Pour vous aider à effectuer le chargement de vos articles, les Yukon Denali et SLT comprennent un hayon mains libres programmable à commande électrique. Lorsque le hayon est ouvert, il est facile de rabattre les sièges de deuxième rangée grâce à la commande électrique de déblocage; vous pouvez aussi rabattre les sièges de troisième rangée à la simple pression d'un bouton, pour créer un plancher plat utilitaire. Et comme nous voyageons tous avec plusieurs articles que nous ne pouvons laisser derrière, le véhicule compte de généreux espaces de rangement, y compris une vaste console centrale, et des prises de courant intégrées un peu partout.

+ Prise de courant triphasée de 110 V procurant une charge pratique

+ Système de gestion du chargement dans le plancher et filet d'arrimage pour rangement performant et sécuritaire

+ Rangement dissimulé derrière l'écran central avec prise USB[1]

[1]N'est pas compatible avec tous les appareils.

INTÉRIEUR DU YUKON DENALI EN NOIR JAIS
illustré avec équipement en option.

EN CONTACT

Le Yukon présente la connectivité 4G LTE d'OnStar[MD] avec point d'accès Wi-Fi[MD1] intégré pour vous garder connecté, informé et diverti quand vous êtes en déplacement. Il comprend un écran couleur tactile de 8 po en diagonale avec système d'infodivertissement[2] de GMC, qui intègre harmonieusement vos appareils numériques et en permet la commande mains libres. Le Yukon Denali propose en plus un écran personnalisable de 8 po pour que vous puissiez choisir les renseignements que vous préférez voir et comment les voir. Le modèle Denali comprend aussi un système sonore ambiophonique Centerpoint[MD] de Bose[MD] et un dispositif de visualisation tête haute quatre couleurs qui présente des renseignements de conduite pertinents dans votre champ de vision pour vous aider à garder les yeux sur la route.

+ Écran personnalisable de 8 po en diagonale (Denali)

+ Tapis de recharge sans fil[3] qui vous alimente en courant (Denali)

+ Lecture audio en continu Bluetooth[MD4] mains libres

+ Fonction ado, qui contribue à favoriser des habitudes de conduite sécuritaire

[1]Consultez le site onstar.ca pour connaître les régions desservies, les limitations et les détails liés au système. Un plan de services est requis. La technologie 4G LTE avec point d'accès sans fil livrable exige un appareil mobile conforme aux normes WPA2 et un plan de données. Les plans de données sont fournis par AT&T[MD]. Les services varient selon le modèle, le plan de services, les conditions, ainsi que les restrictions géographiques et techniques. OnStar avec la technologie 4G LTE est livrable dans certains modèles de véhicules et certains marchés. Pour pouvoir accéder au réseau sans fil, le véhicule doit être en marche ou en mode accessoire. [2]La fonctionnalité totale exige la compatibilité Bluetooth et un téléphone intelligent, ainsi qu'une connexion USB pour certains appareils. Des tarifs associés aux forfaits de données s'appliquent. [3]Le véhicule doit être en marche ou en mode accessoires. Retirez tous les objets du tapis de recharge. Placez l'appareil mobile compatible sur le symbole de recharge du tapis de recharge, face vers le haut. Déplacez l'appareil lentement jusqu'à ce que le symbole de recharge de la batterie s'affiche sur l'écran tactile, indiquant que la recharge de l'appareil est en cours. Consultez le manuel d'utilisation du système d'infodivertissement. [4]N'est pas compatible avec tous les appareils.

LA TECHNOLOGIE AU BOUT DE VOS DOIGTS, DE VOS YEUX, DE VOS OREILLES ET DE VOTRE VOIX.

L'idée à la base du design et de l'ingénierie du Yukon est de vous aider à rester concentré uniquement sur la route. Cela signifie proposer des technologies qui permettent de garder les yeux sur la route tout en étant connecté, renseigné et diverti.

ÉCRAN PERSONNALISABLE Le Yukon Denali est équipé d'un groupe d'instruments configurable avec trois thèmes au choix – standard, technologie et médias. Personnalisez l'écran de 8 po en diagonale pour optimiser la présentation des renseignements.

INTÉGRATION DES TÉLÉPHONES
Le Yukon propose la compatibilité[1] avec CarPlay[MC] d'Apple et Android Auto[MC]. Grâce à CarPlay[MC] d'Apple, vos applications préférées sur votre iPhone[MD] prennent vie par l'entremise de l'assistant vocal Siri[MD] ou de l'écran intégré au tableau de bord. De même, Android Auto intègre aisément au Yukon la puissance et la fonctionnalité de votre téléphone Android[MC]. Il suffit simplement de brancher l'appareil dans la prise USB[2].

NAVIGATION[3] En réponse à vos commandes vocales ou tactiles, le système de navigation en option du Yukon affiche des cartes en 2D ou en 3D sur l'écran central de 8 po en diagonale. SiriusXM Traffic[4] (avec trois mois d'essai de SiriusXM[4]) présente la circulation et les conditions routières en temps réel et vous propose l'itinéraire le plus efficace.

SYSTÈME D'INFODIVERTISSEMENT[5] DE GMC
Ce système est muni de série d'un écran couleur de 8 po en diagonale qui vous permet de voir aisément les renseignements et d'utiliser votre téléphone intelligent par commande vocale mains libres. Écoutez de la musique en continu, synchronisez vos MP3, recevez des messages textes convertis en messages vocaux, profitez de l'assistant vocal Siri[MD] Eyes Free[6], connectez les répertoires de plusieurs périphériques et enregistrez vos contacts téléphoniques.

SYSTÈME AMBIOPHONIQUE CENTERPOINT DE BOSE Pour vous faire vivre la sensation d'une prestation en direct, le modèle Denali est équipé d'un système sonore ambiophonique à 10 haut-parleurs avec traitement du signal SurroundStage[MD]. Les modèles SLT et SLE comptent neuf haut-parleurs haut de gamme et un caisson d'extrêmes graves central qui reproduit les basses, créant un environnement musical des plus réalistes.

DISPOSITIF DE VISUALISATION TÊTE HAUTE QUATRE COULEURS De série sur le modèle Denali, il projette des renseignements importants concernant la conduite sur le pare-brise, à la hauteur des yeux, pour vous permettre de garder les yeux sur la route.

SYSTÈME DE DIVERTISSEMENT AUX SIÈGES ARRIÈRE En option, il comprend un lecteur Blu-ray[MC]/DVD, un écran de 9,2 po en diagonale, des casques d'écoute numériques, un connecteur HDMI câblé ainsi que la possibilité de projeter sans fil sur les écrans depuis un appareil. Les modèles Yukon XL sont dotés de deux écrans, dont un spécialement pour les passagers de la troisième rangée.

TAPIS DE RECHARGE SANS FIL[7] Commodément situé sur la console centrale (modèles Denali uniquement), il vous permet de recharger votre téléphone ou appareil compatible quand le véhicule est en marche.

[1]Les interfaces utilisateur du véhicule sont des produits d'Apple[MD] et de Google[MC], et leurs modalités et déclaration de confidentialité respectives s'appliquent. Exige un téléphone intelligent compatible. Des tarifs associés aux forfaits de données s'appliquent. [2]N'est pas compatible avec tous les appareils. [3]Au moment de mettre sous presse, les données cartographiques détaillées de la plupart des principales régions urbaines des États-Unis et de certaines régions métropolitaines du Canada (Vancouver, Calgary, Edmonton, Winnipeg, Windsor, London, Toronto, Ottawa, Montréal, Québec et Halifax) étaient disponibles. La couverture est considérablement limitée à l'extérieur de ces zones. [4]Des abonnements à la radio par satellite SiriusXM et à SiriusXM Traffic sont vendus séparément après la période d'essai. SiriusXM Traffic est disponible dans certaines régions et exige le service radio par satellite SiriusXM. Si vous décidez de conserver le service à la fin de votre abonnement d'essai, le plan que vous choisissez sera automatiquement renouvelé et facturé au taux en vigueur, et ce, jusqu'à ce que vous composiez le 1 888 539-7474 pour l'annuler. D'autres frais et taxes s'appliqueront. Les tarifs et la programmation sont sujets à changement. Voir toutes les modalités et conditions sur le site siriusxm.ca/conditions. [5]La fonctionnalité totale exige la compatibilité Bluetooth et un téléphone intelligent, ainsi qu'une connexion USB pour certains appareils. Des tarifs associés aux forfaits de données s'appliquent. [6]Exige le système d'infodivertissement de GMC et un iPhone[MD] compatible fonctionnant sous iOS 6 ou une version ultérieure. [7]Le véhicule doit être en marche ou en mode accessoires. Retirez tous les objets du tapis de recharge. Placez l'appareil mobile compatible sur le symbole de recharge du tapis de recharge, face vers le haut. Déplacez l'appareil lentement jusqu'à ce que le symbole de recharge de la batterie s'affiche sur l'écran tactile, indiquant que la recharge de l'appareil est en cours. Consultez le manuel d'utilisation du système d'infodivertissement.

PLUS PROACTIF QUE RÉACTIF

En option, le Yukon propose un ensemble complet de technologies d'alerte conçues selon le principe que la meilleure façon d'éviter une collision est de la prévenir.

Les caractéristiques de sécurité ne dégagent pas le conducteur de l'obligation de conduire son véhicule de façon sécuritaire. Le conducteur doit rester attentif à la circulation, à son environnement et aux conditions de la route en tout temps. Consultez le Guide du propriétaire pour obtenir des renseignements importants sur les limitations des dispositifs et sur la sécurité.

ALERTE DE PRÉVENTION DE COLLISION En option. Elle vous avertit que vous approchez trop rapidement d'un véhicule et qu'une collision est imminente. Elle émet également une alerte si vous suivez un véhicule de beaucoup trop près.

FREINAGE AUTOMATIQUE EN MARCHE AVANT À BASSE VITESSE[1] Si le véhicule se déplace à faible vitesse et que ce système en option détecte l'imminence d'une collision avec le véhicule situé à l'avant et que vous n'avez pas encore appliqué les freins, ces derniers s'actionnent automatiquement pour réduire l'intensité de la collision. Ce système peut même aider à éviter des collisions à très basse vitesse.

AIDE AU STATIONNEMENT AVANT Ce dispositif vous prévient de la présence d'objets à l'avant du véhicule lorsque vous stationnez.

RÉGULATEUR DE VITESSE ADAPTATIF[2] Cette caractéristique en option améliore le dispositif ordinaire de régulation de vitesse en ajustant automatiquement la vitesse du véhicule pour maintenir la distance présélectionnée avec le véhicule qui vous précède et éviter les freinages et les accélérations trop fréquents. Il ne vous reste plus qu'à manier le volant.

AIDE AU MAINTIEN SUR LA VOIE AVEC AVERTISSEUR DE SORTIE DE VOIE En option, ce système fait légèrement tourner le volant (l'avertisseur de sortie de voie émet aussi une alerte si nécessaire) pour vous aider à éviter les sorties de voie involontaires lorsque vous ne tournez pas le volant de façon marquée et que le clignotant n'est pas actionné.

ALERTE DE CHANGEMENT DE VOIE AVEC SYSTÈME DE DÉTECTION D'OBSTACLES SUR LES CÔTÉS[3] Cette innovation en option affiche des signaux d'alerte dans les rétroviseurs extérieurs pour vous aider à éviter une collision avec un véhicule en mouvement présent dans votre zone d'angle mort ou si un véhicule s'approche rapidement de votre zone d'angle mort alors que vous effectuez une manœuvre de changement de voie.

[1]Le freinage automatique en marche avant peut contribuer à réduire les dommages liés aux collisions dans certaines conditions énoncées au Guide du propriétaire. Ne jamais se limiter à cette caractéristique pour freiner le véhicule.
[2]Le régulateur de vitesse ne dégage pas le conducteur de l'obligation de conduire son véhicule de façon sécuritaire. Le conducteur doit rester attentif aux conditions de la route et de la circulation et effectuer les manœuvres de conduite, de freinage ou les autres actions nécessaires pour garder le contrôle du véhicule. Le freinage automatique en marche avant peut contribuer à réduire les dommages liés aux collisions dans certaines conditions énoncées au Guide du propriétaire. Ne jamais se limiter à cette caractéristique pour freiner le véhicule. [3]Avant de changer de voie, vérifiez toujours les rétroviseurs intérieur et extérieurs, regardez par-dessus l'épaule pour repérer les véhicules et obstacles, et actionnez vos clignotants.

AIDE AU STATIONNEMENT ARRIÈRE Ce dispositif vous prévient de la présence d'objets à l'arrière du véhicule.

ALERTE DE CIRCULATION TRANSVERSALE ARRIÈRE Quand vous êtes en marche arrière, ce dispositif, en option, émet des alertes pour vous aider à éviter une collision avec un véhicule qui s'approche derrière, du côté gauche ou droit (par exemple, quand vous reculez d'un espace de stationnement ou d'une entrée avec vue transversale obstruée).

GROUPE SÉCURITÉ AMÉLIORÉE Afin d'empêcher le vol du véhicule, le Yukon se protège efficacement grâce à ce groupe en option. Il comprend des capteurs de bris de glace, des détecteurs de mouvement vertical et de mouvement intérieur, des blindages de serrures de porte et de hayon, ainsi que plusieurs autres technologies antivol qui contribuent à éloigner les voleurs potentiels.

CAMÉRA ARRIÈRE L'écran central sert de moniteur pour la caméra arrière. Elle vous aide à voir ce qui se trouve derrière le véhicule quand vous roulez en marche arrière.

SIÈGE À ALERTE DE SÉCURITÉ En option, ce siège breveté par GM émet des vibrations directionnelles, plutôt que des signaux sonores, pour vous avertir des dangers possibles.

TRANQUILLITÉ D'ESPRIT

La protection Calibre pro de GMC est de série avec chaque Yukon 2018. Des services d'entretien à la protection de tout votre véhicule, vous pouvez rouler en toute confiance.

PROGRAMME D'ENTRETIEN LUBRIFICATION, VIDANGE D'HUILE ET CHANGEMENT DE FILTRE PENDANT 2 ANS OU 48 000 KM[1]

GARANTIE LIMITÉE DE VÉHICULE NEUF DE 3 ANS OU 60 000 KM[2]

GARANTIE LIMITÉE SUR LE GROUPE MOTOPROPULSEUR DE 5 ANS OU 160 000 KM[2]

ASSISTANCE ROUTIÈRE ET TRANSPORT DE DÉPANNAGE PENDANT 5 ANS OU 160 000 KM[2]

[1]Selon la première éventualité. Limite de quatre vidanges d'huile, changements de filtre et services de lubrification gratuits au total. Le plein de fluides, les inspections, la permutation des pneus, le réglage de la géométrie et l'équilibrage de roue, entre autres, ne sont pas couverts par la garantie. Des conditions et des restrictions s'appliquent. Détails chez votre concessionnaire. [2]Selon la première éventualité. Des conditions et des restrictions s'appliquent. Détails chez votre concessionnaire.

Connecté grâce à

AUSSI PRÈS DE VOUS QUE LE BOUTON BLEU

Parlez à un conseiller OnStar[1] en appuyant simplement sur le bouton bleu OnStar. Chaque Yukon 2018 comprend le plan OnStar de base de 5 ans[2], en plus d'une période d'essai limitée du plan Navigation, qui comprend une gamme complète de services d'urgence, de sécurité, de navigation et de diagnostic.

URGENCE : DE L'AIDE QUAND CELA IMPORTE LE PLUS. Grâce à l'Assistance automatique en cas d'impact[3], vous avez immédiatement accès à l'aide dont vous avez besoin, même si vous n'êtes pas en mesure de la demander. Si vous êtes immobilisé, avez une crevaison ou avez besoin d'un remorquage d'urgence, faites appel à l'Assistance routière[4] : un conseiller OnStar peut repérer le fournisseur de services de dépannage à proximité et le diriger à l'endroit exact où vous vous trouvez.

SÉCURITÉ : RETROUVEZ VOTRE VÉHICULE S'IL A ÉTÉ VOLÉ. Vous conduirez plus détendu en sachant que vous êtes protégé par une gamme complète de services d'Assistance en cas de vol de véhicule[5]. Grâce aux avis d'alarme antivol[6], OnStar peut vous aviser en cas de déclenchement du système d'alarme; si votre véhicule a été volé, OnStar collaborera avec les autorités pour augmenter vos chances de le repérer et de le récupérer rapidement.

NAVIGATION : DES DÉPLACEMENTS PLUS FACILES. Grâce au Service d'orientation pas à pas[7], chacune de vos destinations vous semblera aussi familière que votre propre quartier. Et avec À votre service d'OnStar[8], un conseiller peut vous aider à trouver une chambre d'hôtel sur la route.

SERVICES DE CONNEXION : RAPIDES ET FIABLES. Restez connecté pratiquement partout et en tout temps grâce au point d'accès Wi-Fi[1] intégré, qui permet de brancher jusqu'à sept appareils à des vitesses rapides.

GESTIONNAIRE DE VÉHICULE : TOUJOURS PRÊT QUOI QU'IL ARRIVE. Vivez une expérience inégalée avec l'application mobile myGMC[9]. Utilisez l'accès à distance[10] pour démarrer le moteur, verrouiller et déverrouiller les portes, activer le klaxon et faire clignoter les phares partout où le service cellulaire est accessible. Obtenez des alertes de diagnostic en temps réel[11] ou des rapports de diagnostic mensuels du moteur, de la boîte de vitesses et d'autres systèmes grâce aux diagnostics évolués[11].

[1]Consultez le site onstar.ca pour connaître les régions desservies, les limitations et les détails liés au système. Un plan de services est requis. La technologie 4G LTE avec point d'accès sans fil livrable exige un appareil mobile conforme aux normes WPA2 et un plan de données. Les plans de données sont fournis par AT&T. Les services varient selon le modèle, le plan de services, les conditions, ainsi que les restrictions géographiques et techniques. OnStar avec la technologie 4G LTE est livrable dans certains modèles de véhicules et certains marchés. Pour pouvoir accéder au réseau sans fil, le véhicule doit être en marche ou en mode accessoire. [2]Le plan de base OnStar est livrable sur les véhicules neufs pendant 5 ans et peut être transféré aux propriétaires subséquents pour la période restante. Il comprend les courriels mensuels du Rapport de diagnostic (capacité varie selon le modèle), l'Avis d'entretien au concessionnaire, l'accès à des caractéristiques limitées de l'application mobile du véhicule, et plus encore. Ce plan n'inclut pas les services d'urgence, de sécurité ou de navigation. Ces services et autres sont disponibles en vertu d'un plan de services payé ou de l'ajout d'un plan. Consultez le site onstar.ca pour savoir quels véhicules sont dotés de cette fonction et connaître les régions desservies, les limitations et les détails liés au système. La technologie 4G LTE avec point d'accès sans fil livrable exige un appareil mobile conforme aux normes WPA2 et un plan de données. Les plans de données sont fournis par AT&T ou le fournisseur de services local. [3]Consultez onstar.ca pour savoir quels véhicules sont dotés de cette fonction. Les services et la connectivité varient selon le modèle, les conditions, ainsi que les restrictions géographiques et techniques. Le service OnStar doit être actif et un plan de données est requis. Les plans de données sont fournis par AT&T ou le fournisseur de services local. [4]Le service d'Assistance routière est fourni par Allstate Roadside Services. Des limitations et restrictions s'appliquent. [5]Les services varient selon le modèle et les conditions. Exige le plan Sécurité ou Navigation, ou l'ajout de l'Assistance en cas de vol de véhicule au plan de services. [6]Les services varient selon le modèle et les conditions. Consultez onstar.ca pour savoir quels véhicules sont dotés de cette fonction. Les caractéristiques de l'Avis d'alarme antivol varient selon le véhicule. Exige un système antivol installé en usine, le plan Sécurité ou Navigation, ou l'ajout de l'Assistance en cas de vol de véhicule au plan de services, ainsi que la sélection de préférences de communication liées aux avis. Les véhicules doivent être verrouillés électroniquement pour activer le système antivol installé en usine. Des frais de messagerie et de transmission des données peuvent s'appliquer. [7]Exige le système de freinage antiblocage et le plan Navigation ou l'ajout de la Navigation au plan de services. Consultez onstar.ca pour connaître les régions desservies. Les services varient selon le modèle. [8]La réservation et la facturation des hôtels sont effectuées par Priceline[MD]. Les offres en vigueur peuvent varier. Appuyez sur le bouton bleu OnStar pour accéder à OnStar À votre service. [9]Offerte sur certains appareils Apple[MD] et Android. Certaines caractéristiques peuvent exiger un plan de services OnStar payé. Les caractéristiques et la capacité peuvent varier selon le véhicule, l'appareil, les conditions, ainsi que les restrictions géographiques et techniques. L'appareil doit avoir accès à une connexion de données. [10]Les services varient selon le modèle, les conditions, ainsi que les restrictions géographiques et techniques. Le déverrouillage des portes à distance exige le verrouillage automatique des portes. Le démarrage à distance exige un démarreur à distance installé et activé à l'usine. [11]La capacité varie selon le modèle et le plan de services. Consultez onstar.ca pour savoir quels véhicules sont dotés de cette fonction. Des frais de messagerie et de transmission des données peuvent s'appliquer. Exige que le service OnStar soit actif, qu'une adresse électronique soit indiquée au dossier et que le client soit inscrit au service des Diagnostics évolués. Ce ne sont pas tous les problèmes qui engendrent des alertes. Le Diagnostic sur demande exige un plan de services payé.

GARNITURES DU TABLEAU DE BORD

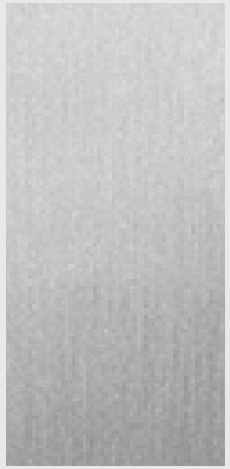

Aluminium Axiom

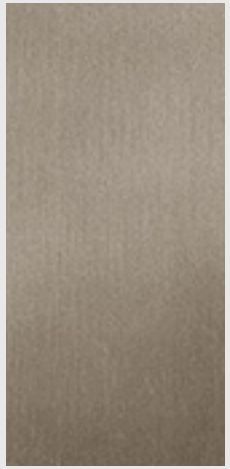

Aluminium bruni

GARNITURES DES PORTIÈRES ET DE LA CONSOLE

Ton de bois Periwood

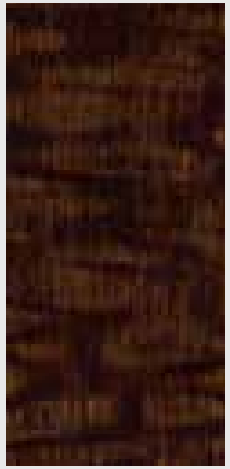

Ton de bois Grand Lace

Bois de frêne Mastique

VERSIONS

SLE	●	–	●[1]	●[2]	–
SLT	●	–	●[1]	●[2]	–
DENALI	–	●	–	–	●

LÉGENDE ● DE SÉRIE ○ EN OPTION – NON LIVRABLE [1]Compris avec intérieur cacao et dune. [2]Compris avec intérieur noir jais.

COULEURS EXTÉRIEURES

Consultez votre concessionnaire GMC pour en savoir plus sur les couleurs extérieures et leur disponibilité.

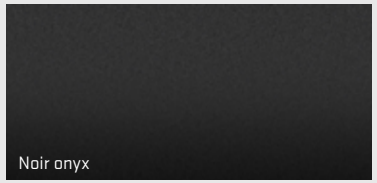

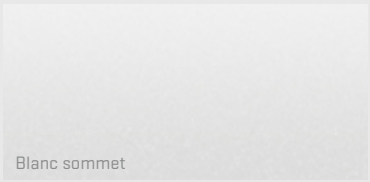

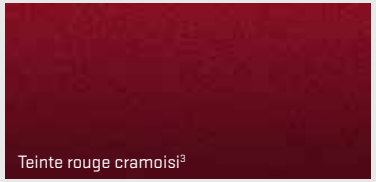

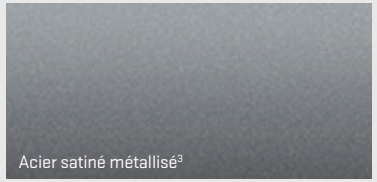

[3]Peinture haut de gamme moyennant supplément. [4]Modèles Denali uniquement. [5]Non livrable sur la version SLE.

COULEURS INTÉRIEURES ET SURFACES DES SIÈGES TISSU

Cacao et dune

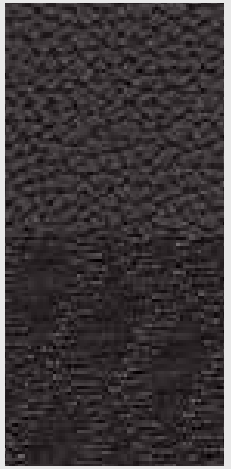

Noir jais et noir jais

GARNITURES DE CUIR

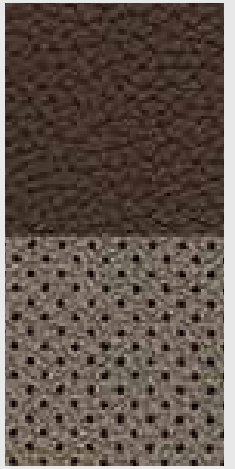

Cacao et cuir perforé dune

Noir jais et cuir perforé noir jais

Cacao et cuir perforé argile avec garnitures contrastantes exclusives au Denali

Cacao et cuir perforé atmosphère foncé avec garnitures contrastantes exclusives au Denali

Noir jais et cuir perforé noir jais avec garnitures contrastantes exclusives au Denali

●	●	–	–	–	–	–
–	–	●	●	–	–	–
–	–	–	–	●	●	●

ROUES

18 po en aluminium, fini usiné brillant **(UHN)**, de série sur le SLE et le SLT

20 po en aluminium poli **(RD5)**, en option sur le SLE et le SLT

20 po en aluminium, fini usiné ultra-brillant **(NZG)**, de série sur le Denali

20 po en aluminium chromé **(RTL)**, en option sur le Denali

22 po en aluminium, fini ultra-brillant, peinture argent minuit haut de gamme **(SII)**, en option sur le Denali

22 po chromées à 6 rayons **(RPT)**, en option sur le SLE, le SLT et le Denali

22 po chromées à 6 rayons **(SMI)**, en option sur le SLE, le SLT et le Denali

22 po chromées à 6 rayons divisés **(SEU)**, de série sur le SLT édition haut de gamme

ACCESSOIRES

Les accessoires GMC ont été pensés pour vous permettre de personnaliser votre Yukon selon votre style et vos besoins. Ils ont été conçus et testés pour répondre aux normes de calibre professionnel propres à GMC.

• ENSEMBLE DE TRAVERSES DE PORTE-BAGAGES DE TOIT • CALANDRE CHROMÉE • BOÎTIERS DE RÉTROVISEURS CHROMÉS • ROUES DE 22 PO • POIGNÉES DE PORTE CHROMÉES • MARCHEPIEDS CHROMÉS • SYSTÈME DE DIVERTISSEMENT AUX SIÈGES ARRIÈRE À DEUX ÉCRANS

FICHE TECHNIQUE DU YUKON

	SLE	SLT	DENALI
MÉCANIQUE			
VOLETS ACTIFS DE CALANDRE AÉRODYNAMIQUES	●	●	●
ALTERNATEUR De 150 A	●	●	–
De 170 A	–	–	●
BATTERIE Grande capacité sans entretien avec protection antidécharge	●	●	●
FREINS À disque Duralife antiblocage aux quatre roues	●	●	●
TRANSMISSION 4x2	●	●	–
4x4. Boîte de transfert active à une vitesse.	○	○	–
4x4. Boîte de transfert active à deux vitesses avec commande rotative. Sur les versions SLE et SLT, comprise et livrable uniquement avec le groupe remorquage ultrarobuste.	○	○	●
MOTEURS V8 EcoTec3 de 5,3 L avec bloc moteur en aluminium. Comprend la gestion active du carburant, l'injection directe et le calage variable des soupapes en continu.	●	●	–
V8 EcoTec3 de 6,2 L avec bloc moteur en aluminium. Comprend la gestion active du carburant, l'injection directe et le calage variable des soupapes en continu.	–	–	●
CHAUFFE-BLOC	○	○	○
REFROIDISSEUR D'HUILE MOTEUR EXTERNE Par air, grande capacité, intégré au radiateur	●	●	●
DIFFÉRENTIEL ARRIÈRE À BLOCAGE AUTOMATIQUE ULTRAROBUSTE	●	●	●
COMMANDE DE FREINS DE REMORQUE INTÉGRÉE Sur les versions SLE et SLT, comprise et livrable uniquement avec le groupe remorquage ultrarobuste	○	○	●
STABILITRAK Système de contrôle de la stabilité avec traction asservie. Comprend dispositif anti-louvoiement de remorque et aide au démarrage en pente.	●	●	●
DIRECTION Assistée électrique	●	●	●
SUSPENSION Avant, indépendante à ressorts hélicoïdaux concentriques aux amortisseurs avec barre stabilisatrice	●	●	●
Arrière, multibras avec ressorts hélicoïdaux	●	●	●
Suspension améliorée roulement doux	●	●	–
Correcteur automatique d'assiette pneumatique à l'arrière. Sur les versions SLE et SLT, compris et livrable uniquement avec le groupe remorquage ultrarobuste.	○	○	–
Suspension Magnetic Ride Control. Comprend correcteur automatique d'assiette pneumatique.	–	–	●
ÉQUIPEMENT DE REMORQUAGE Comprend attelage répartiteur de charge, attelage de remorque de 51 mm (2 po) et faisceau à 7 fils avec circuits de remorquage à fusible indépendants avec connecteur étanche à 7 voies.	●	●	●
BOÎTE DE VITESSES Automatique électronique à 6 vitesses avec surmultipliée, mode remorquage/transport, frein moteur électronique en pente et commande manuelle de changement de vitesses	●	●	–
Automatique électronique à 10 vitesses avec surmultipliée, mode remorquage/transport, frein moteur électronique en pente et commande manuelle de changement de vitesses	–	–	●
SIÈGES			
Baquets à l'avant avec tissu de catégorie supérieure. Comprend siège du conducteur à réglage électrique en 10 sens, coussin de siège à réglage électrique en 6 sens, soutien lombaire à réglage électrique en 2 sens et inclinaison à réglage électrique. Siège du passager avant à réglage électrique en 6 sens.	●	–	–
Banquette avant divisée 40/20/40 avec tissu de catégorie supérieure. Comprend réglage électrique en 10 sens du siège du conducteur et en 6 sens du siège du passager avant, accoudoir central rabattable avec rangement, compartiments de rangement verrouillables dans le coussin du siège (comprend prise de courant auxiliaire), appuie-tête réglables aux places d'extrémité et vide-poches.	○	–	–
Sièges avant chauffants et ventilés garnis de cuir perforé. Comprend sièges baquets inclinables à réglage intégral, siège du conducteur et du passager avant à réglage électrique en 12 sens, incluant coussin de siège à réglage électrique en 6 sens, inclinaison à réglage électrique en 2 sens et soutien lombaire à réglage électrique en 4 sens. Comprend la fonction de mémorisation côté conducteur (aucune mémoire pour le soutien lombaire).	–	●	●
Sièges chauffants aux places d'extrémité de la deuxième rangée	–	●	●
Banquette à dossier divisé 60/40 rabattable à fonctionnement manuel à la deuxième rangée	●	–	–
Banquette à dossier divisé 60/40 rabattable à commande électrique de déblocage à la deuxième rangée	–	●	○
Sièges baquets à commande électrique de déblocage à la deuxième rangée	–	○	●
Banquette à dossier divisé 60/40 rabattable à commande manuelle à la troisième rangée	●	–	–
Banquette à dossier divisé 60/40 rabattable à commande électrique à la troisième rangée	–	●	●

	SLE	SLT	DENALI
INSTRUMENTS ET COMMANDES			
RÉGULATEUR DE VITESSE ADAPTATIF[1] Avec freinage automatique en marche avant[2] pour maintenir une distance présélectionnée avec le véhicule devant	–	○	○
AIDE AU STATIONNEMENT AVANT ET ARRIÈRE	●	●	●
VISUALISATION TÊTE HAUTE Avec affichages numériques multifonctions	–	–	●
INSTRUMENTS Centralisateur informatique de bord avec écran couleur de 4,2 po en diagonale. Comprend indicateur de vitesse, compteur kilométrique et compteur journalier, indicateurs de niveau de carburant, de température du moteur et de pression d'huile, voltmètre et tachymètre.	●	●	–
Écran personnalisable de 8 po en diagonale	–	–	●
PÉDALES À RÉGLAGE ÉLECTRIQUE Sur la version SLE, comprises et livrables uniquement avec le groupe commodité ou le groupe valeur SLE	○	●	●
DÉMARRAGE À BOUTON-POUSSOIR	–	●	●
VOLANT Gainé de cuir, avec commandes du système sonore, du centralisateur informatique de bord, du régulateur de vitesse et du téléphone compatible Bluetooth[MD]	●	●	●
Volant chauffant	–	●	●
Colonne de direction inclinable avec verrouillage du levier de vitesses au démarrage	●	–	–
Colonne de direction inclinable et télescopique à réglage électrique	–	●	●
FONCTION ADO Cette fonctionnalité configurable permet de personnaliser certains paramètres du véhicule associés à un porte-clés pour encourager des habitudes de conduite sécuritaire. Elle peut limiter certaines caractéristiques du véhicule et empêche la désactivation de certains systèmes de sécurité. Un rapport de bord vous informe des habitudes de conduite de votre adolescent et vous aide à continuer à encadrer ce nouveau conducteur.	●	●	●
SÉLECTEUR DE MODE REMORQUAGE/TRANSPORT	●	●	●
SYSTÈME DE SURVEILLANCE DE LA PRESSION DES PNEUS Comprend alerte de gonflage de pneus. Ne surveille pas le pneu de secours.	●	●	●
INTÉRIEUR			
NEUTRALISATION ACTIVE DU BRUIT	–	–	●
MOQUETTE De couleur assortie avec tapis protecteurs amovibles garnis de moquette aux première et deuxième rangées	●	●	●
COMMANDE DE LA TEMPÉRATURE Commande automatique de la température à trois zones. Comprend réglages individuels pour le conducteur, le passager avant et les passagers arrière.	●	●	●
Désembueur électrique de lunette arrière	●	●	●
CONSOLE Au plancher avec rangement et porte-gobelets. Comprise et livrable uniquement avec les sièges baquets avant.	●	●	●
PORTE-GOBELETS Aux sièges avant, sur la console au plancher arrière et dans la garniture latérale à la troisième rangée	●	●	●
RÉTROVISEUR Intérieur jour/nuit à réglage manuel	●	–	–
À antiéblouissement automatique. Sur la version SLE, compris et livrable uniquement avec le groupe commodité ou le groupe valeur SLE.	○	●	●
PRISES DE COURANT 5 (4 avec la banquette avant), de 12 V	●	●	●
Prise de courant triphasée de 110 V, 1,1 A, 150 W	●	●	●
SYSTÈME D'ACCÈS SANS CLÉ Comprend télédéverrouillage	–	●	●
VERROUILLAGE ÉLECTRIQUE DES PORTES PROGRAMMABLE Avec protection antiverrouillage	●	●	●
GLACES À COMMANDE ÉLECTRIQUE À descente rapide à toutes les places; à montée rapide à l'avant	●	●	●
DÉMARREUR À DISTANCE Avec télédéverrouillage	●	●	●
TOIT OUVRANT Coulissant et inclinable, à commande électrique, avec ouverture et fermeture rapides et déflecteur	–	○	○
TÉLÉCOMMANDE UNIVERSELLE Comprend ouvre-porte de garage programmable. Sur la version SLE, comprise et livrable uniquement avec le groupe commodité ou le groupe valeur SLE.	○	●	●
TAPIS DE RECHARGE SANS FIL[3] Sur la console centrale. N'est pas compatible avec tous les téléphones.	–	–	●

[1]Le régulateur de vitesse ne dégage pas le conducteur de l'obligation de conduire son véhicule de façon sécuritaire. Le conducteur doit rester attentif aux conditions de la route et de la circulation et effectuer les manœuvres de conduite, de freinage ou les autres actions nécessaires pour garder le contrôle du véhicule. Le freinage automatique en marche avant peut contribuer à réduire les dommages liés aux collisions dans certaines conditions énoncées au Guide du propriétaire. Ne jamais se limiter à cette caractéristique pour freiner le véhicule. [2]Le freinage automatique en marche avant peut contribuer à réduire les dommages liés aux collisions dans certaines conditions énoncées au Guide du propriétaire. Ne jamais se limiter à cette caractéristique pour freiner le véhicule. [3]Le véhicule doit être en marche ou en mode accessoires. Retirez tous les objets du tapis de recharge. Placez l'appareil mobile compatible sur le symbole de recharge du tapis de recharge, face vers le haut. Déplacez l'appareil lentement jusqu'à ce que le symbole de recharge de la batterie s'affiche sur l'écran tactile, indiquant que la recharge de l'appareil est en cours. Consultez le manuel d'utilisation du système d'infodivertissement.

LÉGENDE ● DE SÉRIE ○ EN OPTION – NON LIVRABLE

	SLE	SLT	DENALI
DIVERTISSEMENT, COMMUNICATION ET NAVIGATION			
ÉCRAN COULEUR TACTILE DE 8 PO EN DIAGONALE AVEC SYSTÈME D'INFODIVERTISSEMENT[4] DE GMC Comprend radio AM/FM/SiriusXM[5] (période d'essai de trois mois), jusqu'à cinq ports USB[6] et prise auxiliaire. Comprend alertes de messages textes, fonction Siri[MD] Eyes Free[7] par commande vocale, lecture audio en continu Bluetooth[6] pour la musique et la plupart des téléphones, intégration de téléphones intelligents mains libres, technologie à commande vocale pour le système sonore et le téléphone, et écran articulé avec rangement dissimulé.	●	●	–
ÉCRAN COULEUR TACTILE DE 8 PO EN DIAGONALE AVEC SYSTÈME DE NAVIGATION[8] ET SYSTÈME D'INFODIVERTISSEMENT[4] DE GMC Comprend radio AM/FM/SiriusXM[5] (période d'essai de trois mois), jusqu'à cinq ports USB[6] et prise auxiliaire. Comprend alertes de messages textes, fonction Siri[MD] Eyes Free[7] par commande vocale, lecture audio en continu Bluetooth[6] pour la musique et la plupart des téléphones, intégration de téléphones intelligents mains libres, technologie à commande vocale pour le système sonore et le téléphone, et écran articulé avec rangement dissimulé. Sur la version SLT, compris avec le groupe soleil, sonorisation et orientation.	–	○	●
Radio HD	●	●	●
Lecteur de CD monodisque et de fichiers MP3	●	●	●
Système sonore Bose[MD] haut de gamme à 9 haut-parleurs avec caisson d'extrêmes graves dans la console centrale	●	●	–
Système sonore ambiophonique haut de gamme Centerpoint[MD] de Bose à 10 haut-parleurs	–	–	●
SYSTÈME DE DIVERTISSEMENT AUX SIÈGES ARRIÈRE Comprend lecteur Blu-ray[MC]/DVD, écran de 9,2 po en diagonale au pavillon, capacité de projection sans fil Wi-Fi[MD] pour certains appareils, fonction de vidéodescription, télécommande, deux casques d'écoute numériques sans fil à deux canaux (quatre casques d'écoute sur les modèles XL), commandes audio aux sièges arrière, entrées audio/vidéo HDMI/MHL auxiliaire et deux ports USB[6]. Remplace le lecteur de CD monodisque et de fichiers MP3.	–	○	○
Écran de 9,2 po en diagonale à la troisième rangée. Sur les modèles XL, compris et livrable uniquement avec le système de divertissement aux sièges arrière.	–	○	○
ONSTAR Plan de base de 5 ans[9]	●	●	●
Période d'essai gratuit de 6 mois du plan Navigation OnStar, y compris une période d'essai du plan de données de 3 Go ou de 3 mois, selon la première éventualité	●	●	●
OnStar 4G LTE avec point d'accès Wi-Fi[10] intégré	●	●	●
SIRIUSXM[5] Comprend une période d'essai de 3 mois du service	●	●	●
GROUPES D'OPTIONS			
GROUPE DENALI ULTIMATE Comprend le contenu du groupe soleil, sonorisation et orientation et le contenu du groupe sécurité améliorée, marchepieds rétractables à commande électrique, régulateur de vitesse adaptatif[1] avec freinage automatique en marche avant[2] et roues de 22 po en aluminium au fini usiné ultra-brillant avec peinture haut de gamme argent minuit. Lorsque commandé, supprime le lecteur de CD monodisque et de fichiers MP3.	–	–	○
SLT ÉDITION HAUT DE GAMME Comprend roues de 22 po chromées à 6 rayons divisés, moulures latérales brillantes, garniture de calandre chromée et embout d'échappement poli.	–	○	–
GROUPE VALEUR SLE Comprend rétroviseur intérieur à antiéblouissement automatique, pédales à réglage électrique, hayon à commande électrique, télécommande universelle et roues de 20 po en aluminium poli.	○	–	–
GROUPE REMORQUAGE ULTRAROBUSTE Comprend rapport de pont arrière de 3,42, commande de freins de remorque, suspension haute capacité avec correcteur d'assiette pneumatique à l'arrière et boîte de transfert AutoTrac à deux vitesses sur les modèles 4x4.	○	○	–
GROUPE COMMODITÉ Comprend rétroviseur intérieur à antiéblouissement automatique, pédales à réglage électrique, hayon à commande électrique et télécommande universelle.	○	–	–
GROUPE ALERTE AU CONDUCTEUR AMÉLIORÉ Comprend alerte de prévention de collision, aide au maintien sur la voie avec avertisseur de sortie de voie, siège à alerte de sécurité, phares IntelliBeam et freinage automatique en marche avant à basse vitesse. Sur les versions SLT et Denali, lorsque le régulateur de vitesse adaptatif[1] est commandé, le freinage automatique en marche avant à basse vitesse est remplacé par le freinage automatique en marche avant[2].	○	●	●
GROUPE SÉCURITÉ AMÉLIORÉE Comprend équipement de sécurité, système antivol, klaxon autoalimenté, capteurs de mouvement dans l'habitacle et d'inclinaison du véhicule, blindages de serrures de porte et de hayon, et capteurs de bris de glace dans la custode arrière et la glace du hayon. Supprime le porte-lunettes et le rétroviseur de conversation de la console au pavillon.	–	○	○
GROUPE SOLEIL, SONORISATION ET ORIENTATION Comprend toit ouvrant à commande électrique, système de divertissement aux sièges arrière et système sonore avec navigation[8] sur la version SLT.	–	○	○
GROUPE MÉMOIRE Comprend la mémorisation des réglages pour le siège du conducteur, la colonne de direction, les rétroviseurs extérieurs et les pédales.	–	●	●
STYLE ET FONCTIONNALITÉ EXTÉRIEURS			
MARCHEPIEDS Noirs avec empiècements chromés	●	●	●
Rétractables à commande électrique avec bande brillante contrastante et éclairage périmétrique à DEL	–	–	○
GLACES Solar-Ray de teinte foncée. Toutes les glaces à l'exception du pare-brise et des glaces des portes avant, qui sont légèrement teintées.	●	●	●

LÉGENDE ● DE SÉRIE ○ EN OPTION – NON LIVRABLE

	SLE	SLT	DENALI
ÉCLAIRAGE Phares à halogène de type projecteur avec commande automatique de l'éclairage extérieur, éclairage à DEL distinctif et avertisseur de dépassement	●	●	–
Phares à décharge à haute intensité de type projecteur avec commande automatique de l'éclairage extérieur, éclairage à DEL distinctif et avertisseur de dépassement	–	–	●
Phares antibrouillard à halogène	●	●	●
Feux de croisement automatiques IntelliBeam. Sur la version SLE, compris et livrables uniquement avec le groupe alerte au conducteur amélioré.	○	●	●
PORTE-BAGAGES Brancards montés sur le toit, noirs; noirs avec garniture contrastante brillante sur le Denali	●	●	●
MOULURES Latérales, de la couleur de la carrosserie	○	○	–
Empiècements brillants sur les moulures latérales	○	○	●
RÉTROVISEURS Chauffants, à réglage électrique, repliables à la main, de la couleur de la carrosserie. Comprend rétroviseur grand-angle côté conducteur.	●	–	–
Chauffants, à réglage électrique, repliables à commande électrique, à antiéblouissement automatique côté conducteur, de la couleur de la carrosserie avec témoins de clignotants intégrés, éclairage du sol et inclinaison vers le trottoir	–	●	●
HAYON PROGRAMMABLE À COMMANDE ÉLECTRIQUE Sur la version SLE, compris et livrable uniquement avec le groupe commodité ou le groupe valeur SLE	○	–	–
Hayon mains libres	–	●	●
ESSUIE-GLACES De pare-brise à balayage intermittent et bras gicleur avec giclage par pulsations et balais plats	●	●	●
De lunette à balayage intermittent avec lave-glace	●	●	●
PROTECTION ET SÉCURITÉ			
SACS GONFLABLES[11] Frontaux à déploiement adapté avec capteur de présence du passager avant	●	●	●
Sac gonflable central avant[11]. Non compris avec la banquette avant divisée 40/20/40 en option sur le SLE.	●	●	●
Rideaux gonflables latéraux[11] au pavillon aux places d'extrémité avant et arrière avec capteur de capotage	●	●	●
Rideaux gonflables latéraux[11] montés dans les sièges du conducteur et du passager avant pour la protection du bassin et du torse	●	●	●
ALERTE DE PRÉVENTION DE COLLISION Sur la version SLE, comprise et livrable uniquement avec le groupe alerte au conducteur amélioré	○	●	●
AIDE AU MAINTIEN SUR LA VOIE AVEC AVERTISSEUR DE SORTIE DE VOIE Sur la version SLE, comprise et livrable uniquement avec le groupe alerte au conducteur amélioré	○	●	●
FREINAGE AUTOMATIQUE EN MARCHE AVANT À BASSE VITESSE Sur la version SLE, compris et livrable uniquement avec le groupe alerte au conducteur amélioré	○	●	●
FREINAGE AUTOMATIQUE EN MARCHE AVANT[2] Compris et livrable uniquement avec le régulateur de vitesse adaptatif[1]	–	○	○
ALERTE DE CIRCULATION TRANSVERSALE ARRIÈRE	–	●	●
CAMÉRA ARRIÈRE	●	●	●
SIÈGE À ALERTE DE SÉCURITÉ Sur la version SLE, compris et livrable uniquement avec le groupe alerte au conducteur amélioré	○	●	●
ALERTE DE CHANGEMENT DE VOIE AVEC SYSTÈME DE DÉTECTION D'OBSTACLES SUR LES CÔTÉS[12]	–	●	●
SYSTÈME ANTIVOL DU VÉHICULE Électrique avec prévention de l'entrée par effraction	●	●	●

[4]La fonctionnalité totale exige la compatibilité Bluetooth et un téléphone intelligent, ainsi qu'une connexion USB pour certains appareils. Des tarifs associés aux forfaits de données s'appliquent. [5]Offerte dans les 10 provinces et les 3 territoires canadiens ainsi que dans les 48 États américains contigus. Abonnement vendu séparément au terme d'une période d'essai. Si vous décidez de conserver le service à la fin de votre abonnement d'essai, le plan que vous choisissez sera automatiquement renouvelé et facturé au taux en vigueur, et ce, jusqu'à ce que vous composiez le 1 888 539-7474 pour l'annuler. D'autres frais et taxes s'appliqueront. Les tarifs et la programmation sont sujets à changement. Voir les « Conditions générales » de SiriusXM et tous les détails sur le site siriusxm.ca/conditions. [6]N'est pas compatible avec tous les appareils. [7]Exige le système d'infodivertissement de GMC et un iPhone[MD] compatible fonctionnant sous iOS 6 ou une version ultérieure. [8]Au moment de mettre sous presse, les données cartographiques détaillées de la plupart des principales régions urbaines des États-Unis et de certaines régions métropolitaines du Canada (Vancouver, Calgary, Edmonton, Winnipeg, Windsor, London, Toronto, Ottawa, Montréal, Québec et Halifax) étaient disponibles. La couverture est considérablement limitée à l'extérieur de ces zones. [9]Le plan de base OnStar est livrable sur les véhicules neufs pendant 5 ans et peut être transféré aux propriétaires subséquents pour la période restante. Il comprend les courriels mensuels du Rapport de diagnostic (capacité varie selon le modèle), l'Avis d'entretien au concessionnaire, l'accès à des caractéristiques limitées de l'application mobile du véhicule, et plus encore. Ce plan n'inclut pas les services d'urgence, de sécurité ou de navigation. Ces services et autres sont disponibles en vertu d'un plan de services payé ou de l'ajout d'un plan. Consultez le site onstar.ca pour savoir quels véhicules sont dotés de cette fonction et connaître les régions desservies, les limitations et les détails liés au système. La technologie 4G LTE avec point d'accès sans fil livrable exige un appareil mobile conforme aux normes WPA2 et un plan de données. Les plans de données sont fournis par AT&T[MD] ou le fournisseur de services local. [10]Consultez le site onstar.ca pour connaître les régions desservies, les limitations et les détails liés au système. Un plan de services est requis. La technologie 4G LTE avec point d'accès sans fil livrable exige un appareil mobile conforme aux normes WPA2 et un plan de données. Les plans de données sont fournis par AT&T. Les services varient selon le modèle, le plan de services, les conditions, ainsi que les restrictions géographiques et techniques. OnStar avec la technologie 4G LTE est livrable dans certains modèles de véhicules et certains marchés. Pour pouvoir accéder au réseau sans fil, le véhicule doit être en marche ou en mode accessoire. [11]Utilisez toujours les ceintures de sécurité et les sièges adéquats pour la taille et l'âge de vos enfants. Même avec le capteur de présence côté passager, la sécurité des enfants est accrue lorsqu'ils sont convenablement attachés au siège arrière dans un siège pour enfant ou siège d'appoint approprié. Ne placez jamais un siège pour enfant faisant face à l'arrière sur le siège avant d'un véhicule équipé d'un sac gonflable côté passager. Pour plus d'information, consultez le Guide du propriétaire et les instructions sur l'utilisation d'un siège pour enfant. [12]Avant de changer de voie, vérifiez toujours les rétroviseurs intérieur et extérieurs, regardez par-dessus l'épaule pour repérer les véhicules et obstacles, et actionnez vos clignotants.

FICHE TECHNIQUE DES MOTEURS DES YUKON, YUKON XL, YUKON DENALI ET YUKON XL DENALI

	L83	L86
MOTEUR	V8 EcoTec3 de 5,3 L à injection directe, calage variable des soupapes et gestion active du carburant	V8 EcoTec3 de 6,2 L à injection directe, calage variable des soupapes et gestion active du carburant
PUISSANCE, EN CH À TR/MIN	355 à 5 600	420 à 5 600
COUPLE, EN LB-PI À TR/MIN	383 à 4 100	460 à 4 100
GESTION ACTIVE DU CARBURANT	Comprise	Comprise
CONSOMMATION DE CARBURANT ESTIMÉE[1], ville/route, L/100 km (mi/gal)		
EMPATTEMENT COURT		
4x2	15,1/10,4 (19/27)	—
4x4	15,2/10,8 (19/26)	16,4/10,7 (17/26)
EMPATTEMENT LONG		
4x2	15,1/10,4 (19/27)	—
4x4	15,3/10,9 (18/26)	17,1/11,3 (17/25)
DE SÉRIE	YUKON YUKON XL	YUKON DENALI YUKON XL DENALI

FICHE TECHNIQUE DES BOÎTES DE VITESSES DES YUKON, YUKON XL, YUKON DENALI ET YUKON XL DENALI

MODÈLE	TRANSMISSION/BOÎTE DE VITESSES
SLE/SLT	4x2 ou 4x4/boîte automatique électronique à 6 vitesses avec commande manuelle sans embrayage, frein moteur électronique en pente et mode remorquage/transport
Denali	4x4/boîte automatique électronique à 10 vitesses avec commande manuelle sans embrayage, frein moteur électronique en pente et mode remorquage/transport

MESURES/CAPACITÉS

	4x2/4x4 YUKON	4x2/4x4 YUKON XL	4x4 YUKON DENALI	4x4 YUKON XL DENALI
EMPATTEMENT, en mm (po)	2 946 (116,0)	3 302 (130,0)	2 946 (116,0)	3 302 (130,0)
VOLUME UTILITAIRE MAXIMAL[2], en L (pi³) Derrière la première/deuxième/troisième rangée	2 682/1 464/433 (94,7/51,7/15,3)	3 447/2 172/1 113 (121,7/76,7/39,3)	2 682/1 464/433 (94,7/51,7/15,3)	3 447/2 172/1 113 (121,7/76,7/39,3)
LONGUEUR HORS TOUT, en mm (po)	5 179 (203,9)	5 700 (224,4)	5 179 (203,9)	5 700 (224,4)
LARGEUR HORS TOUT, en mm (po)	2 045 (80,5)	2 045 (80,5)	2 045 (80,5)	2 045 (80,5)
HAUTEUR, en mm (po)	1 890 (74,4)	1 890 (74,4)	1 890 (74,4)	1 890 (74,4)
CAPACITÉ DU RÉSERVOIR litres approx. (gal Imp)	98 (21,6)	117 (25,7)	98 (21,6)	117 (25,7)

CAPACITÉS DE REMORQUAGE MAXIMALES[3]

MODÈLE	YUKON		YUKON XL		YUKON DENALI/YUKON XL DENALI	
	EcoTec3 de 5,3 L		EcoTec3 de 5,3 L		EcoTec3 de 6,2 L	
	RAPPORT DE PONT	CAPACITÉ DE REMORQUAGE MAXIMALE, KG (LB)	RAPPORT DE PONT	CAPACITÉ DE REMORQUAGE MAXIMALE, KG (LB)	RAPPORT DE PONT	CAPACITÉ DE REMORQUAGE MAXIMALE, KG (LB)
YUKON 4x2	3,08/3,42	2 948/3 856 (6 500/8 500)	3,08/3,42	2 858/3 765 (6 300/8 300)	—	—
YUKON 4x4	3,08/3,42	2 858/3 720 (6 300/8 200)	3,08/3,42	2 722/3 629 (6 000/8 000)	—	—
DENALI 4x4	—	—	—	—	3,23	3 674/3 538 (8 100/7 800)

[1]D'après les essais préliminaires effectués par GM conformément aux méthodes approuvées par le gouvernement du Canada. Consultez vehicules.nrcan.gc.ca pour obtenir plus de détails. Votre consommation réelle de carburant peut varier. [2]Le volume et la capacité de charge sont limités par le poids et sa répartition. [3]Avant d'acheter un véhicule ou de l'utiliser pour le remorquage, lisez attentivement la section sur le remorquage du Guide du propriétaire. Le poids des passagers, du chargement, de l'équipement en option et des accessoires peut réduire la capacité de remorquage.

REMARQUES IMPORTANTES

TRANQUILLITÉ D'ESPRIT : DE SÉRIE DANS TOUS LES VÉHICULES GMC

Nous fabriquons des véhicules de qualité – nous sommes donc en mesure de les garantir en toute confiance. C'est la raison pour laquelle General Motors du Canada propose la meilleure garantie au pays pour ses véhicules.

Garanties offertes :

- Lubrification, vidange d'huile et changement de filtre pendant 2 ans ou 48 000 km[1]
- Garantie limitée de véhicule neuf de 3 ans ou 60 000 km[2]
- Garantie limitée de 5 ans ou 160 000 km sur le groupe motopropulseur, sans franchise pour les réparations et entièrement transférable sans aucuns frais[2]
- Transport de dépannage pendant 5 ans ou 160 000 km[2]
- Assistance routière jour et nuit pendant 5 ans ou 160 000 km[2]
- Garantie de 6 ans ou 160 000 km contre la perforation due à la rouille[2]
- Garantie de 8 ans ou 130 000 km des convertisseurs catalytiques et des modules de commande du groupe motopropulseur[2]

AUTRES PRIVILÈGES ET PROGRAMMES À L'INTENTION DES PROPRIÉTAIRES[3]

- **Plan de protection GM (PPGM)** – Seul plan de protection assuré par les ressources de General Motors et avalisé par celle-ci, le PPGM peut être acheté au moment de la vente du véhicule ou à tout moment pendant la durée de la garantie limitée de véhicule neuf.
- **Service certifié** – Grâce à ses techniciens certifiés GM et aux pièces GM d'origine, personne ne connaît mieux votre véhicule GM.
- **Club des propriétaires GMC** – À titre de propriétaire, profitez des avantages que propose le Club des propriétaires GMC. Cette destination en ligne à l'intention des propriétaires vous donne accès à des concours, aux offres en vigueur ainsi qu'à des ressources utiles comme les guides du propriétaire. Pour obtenir plus de détails, consultez **proprietairegmc.ca**.

POUR VOUS AIDER À ACHETER OU À LOUER UN VÉHICULE NEUF

- **Financement à l'achat et à la location** – Financement sur place; voyez votre concessionnaire pour obtenir tous les détails[4].
- **Programme de prime GM pour étudiants** – Les étudiants et les nouveaux diplômés d'une école secondaire, d'un collège ou d'une université[3] peuvent être admissibles à une prime pour étudiants de 500 $ ou de 750 $[5] (taxes incluses), selon le modèle choisi, applicable à l'achat, à la location ou au financement d'un véhicule neuf GMC admissible.
- **Carte GM** – Les titulaires peuvent réclamer des primes de la Carte GM sur le prix d'achat total ou le versement initial de location d'un camion ou d'un VUS GMC neuf admissible. Des restrictions s'appliquent[5]. Pour obtenir tous les détails du programme, veuillez visiter **lacartegm.ca**.

SOURCES D'INFORMATION

Pour obtenir tous les détails sur ces programmes, rendez-vous chez votre concessionnaire GMC ou consultez l'un de ces centres d'information :

- Le site Web de GMC à **fr.gmccanada.ca**
- Le Centre de service à la clientèle GM au **1 800 463-7483**, ou au **1 800 263-3830** pour les utilisateurs d'ATS

À PROPOS DE CETTE BROCHURE

Certains équipements illustrés ou décrits dans cette brochure peuvent être livrables moyennant un supplément. La présente brochure se veut complète et exacte. Toutefois, nous nous réservons le droit de modifier les prix, les couleurs, les matériaux, l'équipement, les caractéristiques, les modèles et la disponibilité, en tout temps et sans préavis. Les caractéristiques, les dimensions, les mesures, la tarification et les autres données figurant dans la présente brochure ainsi que sur d'autres imprimés provenant de l'établissement concessionnaire ou apposés sur les véhicules sont données à titre indicatif et sont fondées sur les plans de conception, les dessins techniques, les prototypes et les essais en laboratoire. Votre véhicule peut différer selon les procédés de fabrication suivis et l'équipement installé. Puisque certains renseignements peuvent avoir été mis à jour depuis la date de publication, veuillez communiquer avec votre concessionnaire GMC pour obtenir des précisions. General Motors du Canada se réserve le droit de prolonger ou de raccourcir l'année modèle de tout produit pour quelque raison que ce soit ou de commencer et de terminer des années modèles à des dates différentes.

À PROPOS DES USINES DE MONTAGE

Les véhicules GMC sont dotés de moteurs et de composants fabriqués et assemblés par différentes unités d'exploitation de General Motors, de ses filiales et de ses fournisseurs. À l'occasion, il peut être nécessaire de fabriquer des véhicules GMC avec des composants différents ou provenant de fournisseurs différents. Étant donné que certaines options ne sont peut-être pas disponibles lorsque votre véhicule est assemblé, nous vous recommandons de vous assurer que votre véhicule comprend l'équipement que vous avez commandé ou, dans le cas contraire, que les changements apportés sont acceptables pour vous.

MARQUES DE COMMERCE

© Société General Motors du Canada, 2017. Tous droits réservés. La présente brochure comprend les marques suivantes, sans en exclure d'autres : General Motors, GM, GMC, Yukon et leurs logos, emblèmes, slogans, noms de modèles de véhicules et conceptions de carrosserie de véhicule respectifs; d'autres marques comme StabiliTrak sont des marques de commerce de General Motors ou de General Motors du Canada, de ses filiales, de ses sociétés affiliées ou de ses concédants de licence. OnStar et l'emblème OnStar sont des marques déposées d'OnStar, LLC. SiriusXM, le logo SiriusXM, le nom des chaînes et leurs logos sont des marques de commerce de SiriusXM Radio, Inc., utilisées sous licence. Bluetooth est une marque déposée de Bluetooth SIG, Inc. Bose est une marque déposée de Bose Corporation. Apple, Siri et iPhone sont des marques de commerce d'Apple, Inc., déposées aux États-Unis et dans d'autres pays. Apple CarPlay est une marque de commerce d'Apple, Inc. Android et Android Auto sont des marques de commerce de Google Inc.

[1]Selon la première éventualité. Limite de quatre vidanges d'huile, changements de filtre et services de lubrification gratuits au total. Le plein de fluides, les inspections, la permutation des pneus, le réglage de la géométrie et l'équilibrage de roue, entre autres, ne sont pas couverts par la garantie. Des conditions et des restrictions s'appliquent. Détails chez votre concessionnaire. [2]Selon la première éventualité. Des conditions et des restrictions s'appliquent. Détails chez votre concessionnaire. [3]Des conditions et des restrictions s'appliquent. [4]Sous réserve d'admissibilité. [5]Programme sous réserve de modifications.

GMC

CALIBRE : PROFESSIONNEL

191-18-B-010F