CITROËN UTILITAIRES

ANNEE-MODELE 1979

Les Utilitaires Citroën ont été conçus pour tous. Pour vous qui transportez des cageots de légumes, vous qui déménagez des bahuts bretons ou vous qui tout simplement aimez pouvoir disposer de beaucoup de place.

Ils sont maniables, faciles à conduire, et le permis B suffit pour se mettre au volant.

Conçus selon des techniques éprouvées, les Utilitaires Citroën, économes et robustes, vous offrent toutes les garanties de solidité et de sécurité.

La traction avant libère de tout encombrement le volume arrière ; elle permet d'abaisser le plancher pour un chargement plus facile, et d'abaisser aussi le centre de gravité pour une meilleure stabilité.

Les accès sont toujours de dimensions généreuses.

Pages

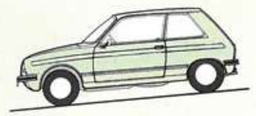
LN ENTREPRISE 4 - 5 - 6 - 7

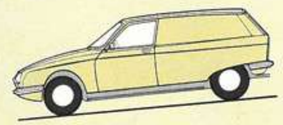
GS ENTREPRISE 8 - 9 - 10 - 11

MEHARI 12 - 13 - 14 - 15

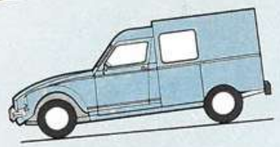
ACADIANE 16 - 17 - 18 - 19

1000/1600 20 - 21 - 22 - 23 - 24 - 25 32 - 34

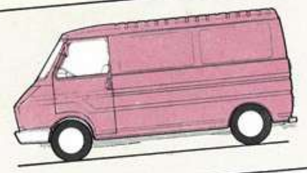
C35 26 - 27 - 28 - 29 - 30 - 31 33 - 34

LN ENTREPRISE

LN Entreprise équipée des options : Peinture métallisée.
Siège avant droit escamotable. Antenne radio.
Lunette arrière chauffante. Combiné "Essuie-glace/Lave-glace"
de lunette arrière .

Elle est mignonne et sympathique, la LN Entreprise, tout ce qu'il faut pour cacher que c'est un utilitaire.

Entièrement vitrée, elle est libre de tous sièges à l'arrière, ce qui permet d'obtenir un plancher plat de 1,10 m, un volume de chargement de 860 dm^3 et une charge utile de 342 kg. Et si vous avez encore besoin de place, une simple pression sur une commande centrale vous permet d'escamoter complètement le siège passager (option). La longueur utile passe alors à 2 m et le volume de chargement à 1109 dm^3.

Grâce à son moteur de 23 kW ISO à 5750 tr/mn (32 ch DIN), la consommation de la LN Entreprise est faible. Profitez-en !

En option, la LN Entreprise peut être équipée à l'arrière d'une lunette chauffante et d'un combiné "Essuie-glace/Lave-glace".

TVA (17,6 %) éventuellement récupérable.

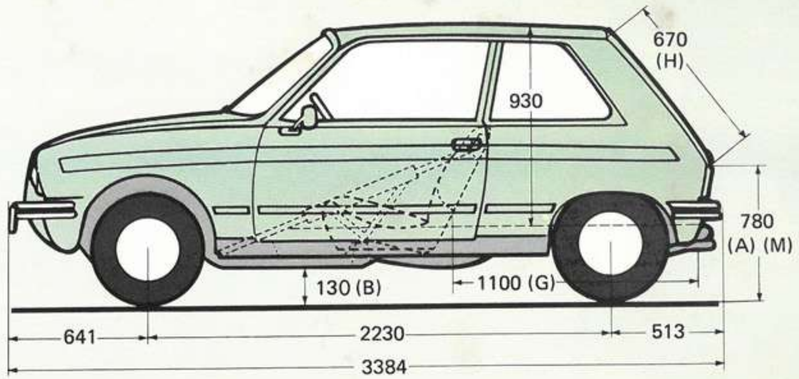

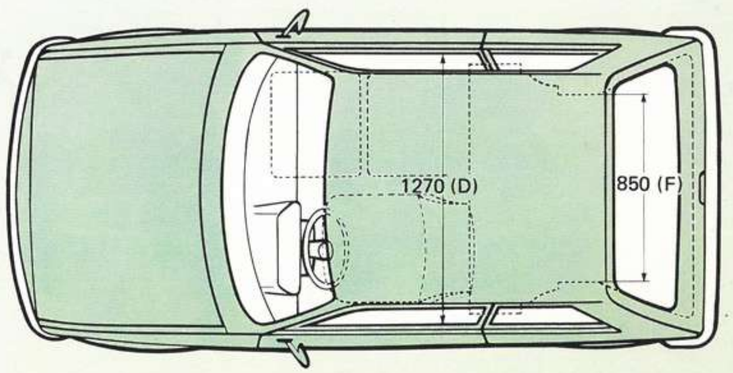

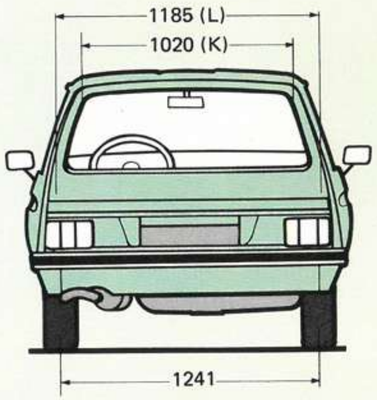

LN Entreprise

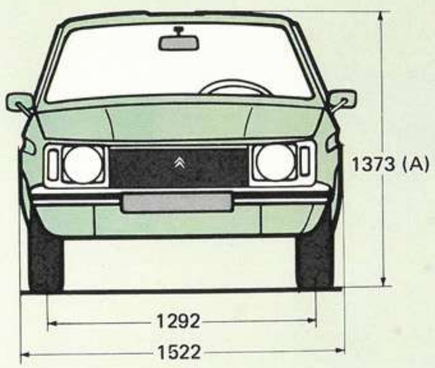

A : à vide
B : en charge
D : largeur aux bandeaux
F : entre passage de roues
G : longueur au plancher
H : entrée de porte
K : entrée supérieure
L : entrée inférieure
M : au seuil

CARACTERISTIQUES TECHNIQUES	LN Entreprise
Moteur	
Nombre de cylindres	2 à plat et opposés
Puissance fiscale en CV	3
Cylindrée en cm³	602
Alésage x course en mm	74 x 70
Rapport volumétrique	9/1
Puissance maxi ISO en kW (DIN en ch) à tr/mn	 23 (32) 5750
Couple maxi ISO en mdaN (DIN en mkg) à tr/mn	 4,0 (4,2) 3500
Refroidissement	Par air
Transmissions	
Boîte de vitesses	A commande mécanique
Nombre de rapports	4 AV + M. AR
Couple conique	8 x 35
Embrayage	Monodisque à sec
Direction	
Type	A crémaillère
Nombre de tours de volant de butée à butée	3,33
Rayon de braquage entre trottoirs en m	4,45
Rayon de braquage entre murs en m	4,70
Freins	AV : disques dans les roues
	AR : tambours dans les roues avec réglage automatique
	Circuits hydrauliques AV et AR indépendants avec compensateur AR
Liaisons au sol	4 roues indépendantes - Amortisseurs hydrauliques
	Suspension AV et AR à ressorts hélicoïdaux
	Barre anti-roulis AV
	Pneumatiques 135 SR - 13 XZX
Equipement électrique	
Batterie	12 V - 140/28 Ah
Alternateur	420 W - 30 A
Dimensions	
Nombre de places	2
Volume total utile en dm³ mini maxi	 860 1109 (1)
Poids (en kg)	
Poids en ordre de marche (conducteur non compris)	693
Poids total en charge	1035
Charge utile	342
Poids maxi remorq. sans/avec frein	350/500
Poids maxi sur galerie	50
Capacité	Réservoir de carburant : 40 litres
Performances (demi-charge)	
Vitesse maxi en km/h	120

(1) Avec option siège AV Droit escamotable.

EQUIPEMENTS série option	LN Entreprise
Equipement du tableau de bord	
Indicateur de charge	
Jauge à carburant électrique	
Voyant de feux de position	
Voyant de feux de route	
Voyant de niveau de liquide de freins avec bouton testeur	
Voyant de pression d'huile moteur	
Voyant de signal de détresse	
Voyant d'indicateurs de direction	
Equipement de conduite	
Combiné "Essuie-glace/Lave-glace" de lunette AR	
Essuie-glace électrique	
Lave-glace	
Lunette AR chauffante (et voyant de contrôle)	
Phares réglables en hauteur de l'extérieur	
Rétroviseurs extérieurs Gauche et Droit	
Equipement de confort	
Accoudoir sur portes	
Antenne pour autoradio	
Ceintures de sécurité à enrouleur	
Cendrier	
Garnissage des sièges en targa noir	
Glaces descendantes aux portes AV	
Miroir de courtoisie sur pare-soleil passager	
Pare-soleil orientables	
Plafonnier commandé par ouverture de la porte AV Gauche	
Pulseur d'air extérieur	
Siège AV Droit escamotable	
Sièges AV séparés à réglage longitudinal	
Tablettes vide-poches	
Tapis de sol antidérapant en PVC noir à pastilles	
Equipement de carrosserie	
Baguettes latérales de protection	
Glaces de custode	
Peinture métallisée	

GS ENTREPRISE

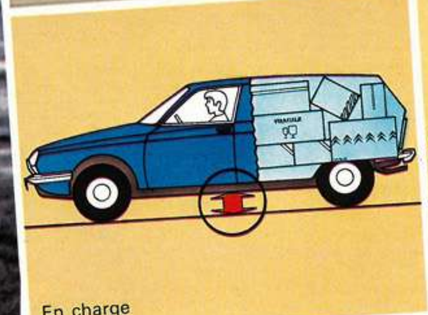

En charge

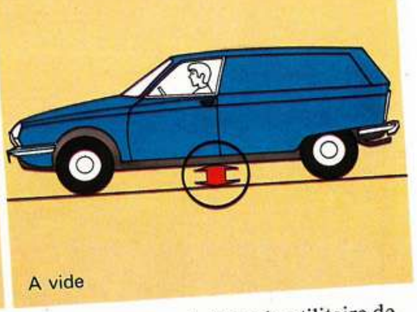

A vide

Voici un utilitaire un peu particulier. C'est en effet le seul véhicule utilitaire de sa catégorie à être équipé de la suspension hydropneumatique : cette particularité exceptionnelle permet de maintenir la garde au sol constante, quelle que soit la charge, et garantit en toutes circonstances une tenue de route et un confort irréprochables.

La direction est précise et agréable, et le conducteur et son passager bénéficient de sièges à réglage longitudinal.

Le freinage est assisté. Il comprend deux circuits avant et arrière indépendants, et 4 freins à disque. Sur les roues arrière, le freinage est fonction de la charge.

TVA (17,6 %) éventuellement récupérable.

GS Entreprise équipée de l'option : Lunette arrière chauffante

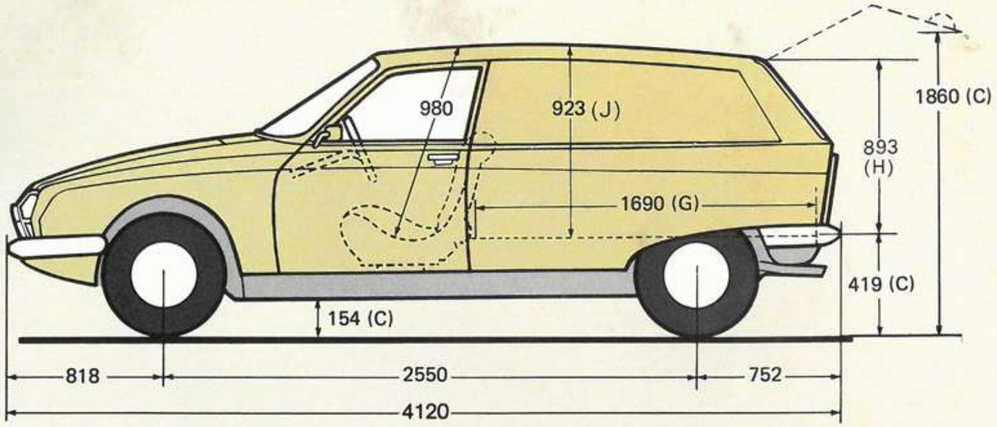

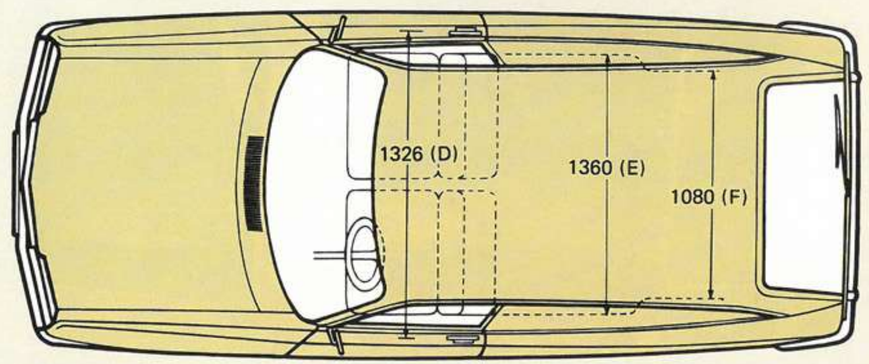

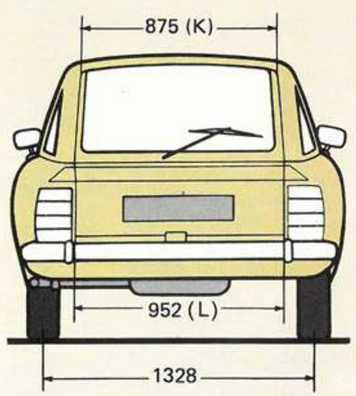

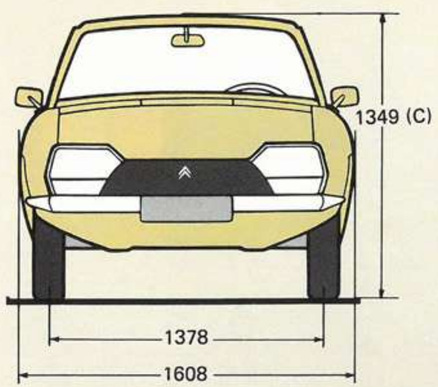

C : moteur tournant
D : largeur aux bandeaux
E : largeur maxi
F : entre passage de roues
G : longueur au plancher
H : entrée de porte
J : intérieur
K : entrée supérieure
L : entrée inférieure

CARACTERISTIQUES TECHNIQUES	GS Entreprise
Moteur	
Nombre de cylindres	4 à plat et opposés
Puissance fiscale en CV	6
Cylindrée en cm³	1129
Alésage x course en mm	74 x 65,6
Rapport volumétrique	9/1
Puissance maxi ISO en kW (DIN en ch) à tr/mn	 40 (56) 5750
Couple maxi ISO en mdaN (DIN en mkg) à tr/mn	 7,8 (8,1) 3500
Refroidissement	Par air
Transmissions	
Boîte de vitesses	A commande mécanique
Nombre de rapports	4 AV + M. AR
Couple conique	8 x 33
Embrayage	Monodisque à sec
Direction	
Type	A crémaillère
Nombre de tours de volant de butée à butée	3,8
Rayon de braquage entre trottoirs en m	4,83
Rayon de braquage entre murs en m	5,20
Freins	AV : disques ventilés en sortie de boîte de vitesses
	AR : disques dans les roues
	Assistance hydraulique à haute pression
	Circuits AV et AR indépendants
	Limiteur AR en fonction de la charge
Liaisons au sol	4 roues indépendantes - Suspension hydropneumatique
	Barres stabilisatrices transversales AV et AR
	Correcteurs d'assiette AV et AR - Dispositif anticabreur AV
	Pneumatiques 145 - SR - 15 X ZX
Equipement électrique	
Batterie	12 V - 200/40 Ah
Alternateur	490 W - 35 A
Dimensions	
Nombre de places	2
Volume total utile en dm³	1660
Poids (en kg)	
Poids en ordre de marche (conducteur non compris)	895
Poids total en charge	1340
Charge utile	445
Poids maxi remorq. sans/avec frein	445/800
Poids maxi sur galerie	80
Capacité	Réservoir de carburant : 43 litres
Performances (demi-charge)	
Vitesse maxi (en km/h)	146

EQUIPEMENTS série option accessoirie	GS Entreprise
Equipement du tableau de bord	
Compteurs kilométriques totalisateur et journalier	
Indicateur de charge	
Montre électrique à quartz	
Voyant de feux de position	
Voyant de feux de route	
Voyant de pression d'huile moteur	
Voyant de pression hydraulique et de niveau de liquide de freins avec bouton testeur	
Voyant de signal de détresse	
Voyant de starter	
Voyant d'indicateurs de direction	
Voyant d'usure des plaquettes de freins AV	
Equipement de conduite	
Appel optique	
Combiné "Essuie-glace/Lave-glace" de lunette AR	
Commande de variation de garde au sol	
Essuie-glace 2 vitesses	
Lave-glace électrique	
Lunette AR chauffante (et voyant de contrôle)	
Rétroviseur intérieur jour et nuit	
Rétroviseurs extérieurs Gauche et Droit	
Rhéostat d'éclairage du tableau de bord	
Equipement de confort	
Aérateurs latéraux orientables	
Appuis-tête	
Boîte à gants et vide-poches dans la planche de bord	
Ceintures de sécurité à enrouleur	
Cendrier	
Miroir de courtoisie sur pare-soleil passager	
Pare-soleil orientables	
Plafonnier commandé par ouverture des portes AV	
Pulseur d'air extérieur 2 vitesses	
Pulseur d'air chaud	
Sièges AV séparés garnis en targa noir	
Tapis de sol caoutchouc	
Vide-poches sur portes AV	
Equipement de carrosserie	
Butées de caoutchouc sur pare-chocs AR	
Enjoliveurs de roues inox	
Panneaux latéraux AR tôlés	
Pare-chocs AV et AR en inox	

MEHARI

MÉHARI 2 places équipée de l'option : Capote complète (partiellement ou complètement montée).

Sa carrosserie originale en plastique ABS ne craint pas les coups, et les épreuves les plus salissantes ne lui font pas peur. Elle se lave au jet à l'extérieur comme à l'intérieur.

Cette année, elle est équipée d'un nouveau tableau de bord à cadrans ronds et surtout d'un moteur plus puissant, à carburateur double corps, qui développe 21 kW ISO à 5750 tr/mn (29 ch DIN).

Il y a deux MÉHARI : une 2 + 2 places (TVA 33,33 %) avec banquette arrière totalement escamotable dans le plancher et une 2 places (TVA 17,60 % éventuellement récupérable).

Les deux modèles sont équipés de freins à disque à l'avant, de grands vide-poches et d'un tiroir fermant à clef.

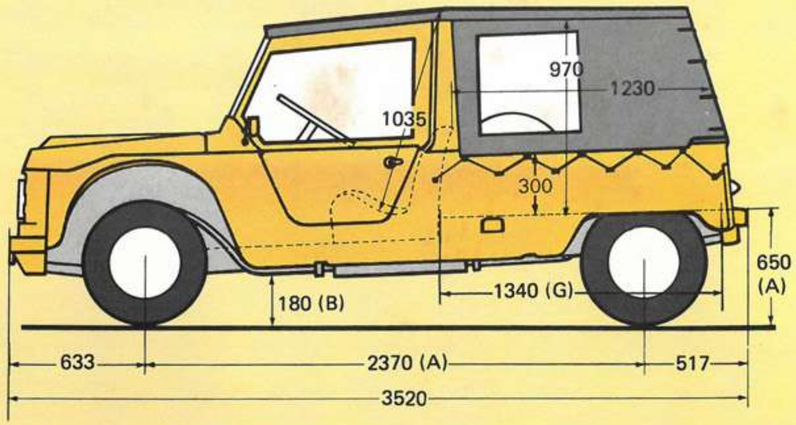

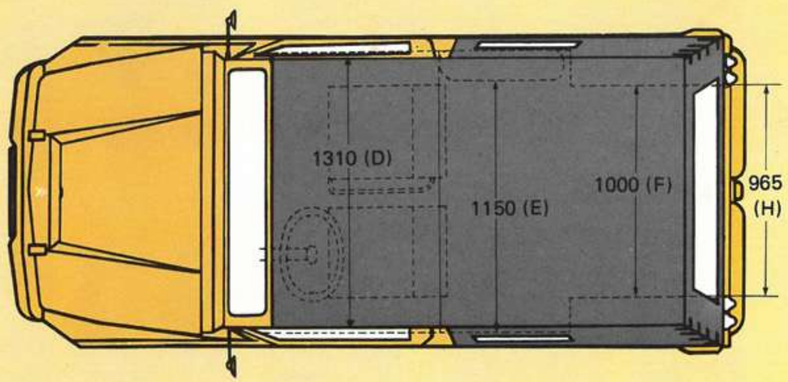

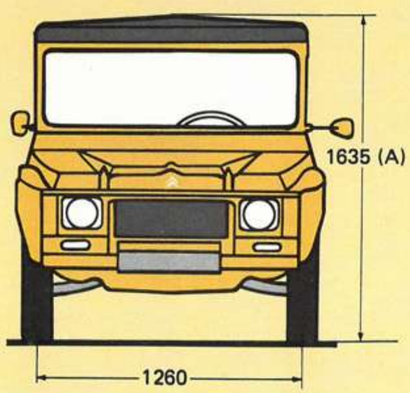

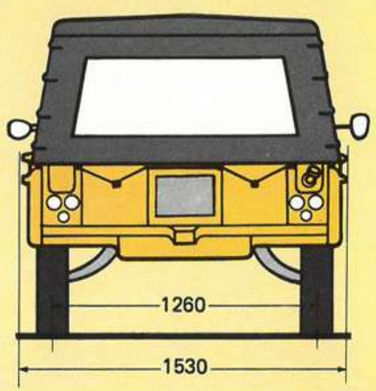

A : à vide D : largeur aux bandeaux F : entre passage de roues H : entrée de porte
B : en charge E : largeur maxi G : longueur au plancher

CARACTERISTIQUES TECHNIQUES	MÉHARI
Moteur	
Nombre de cylindres	2 à plat et opposés
Puissance fiscale en CV	3
Cylindrée en cm³	602
Alésage x course en mm	74 x 70
Rapport volumétrique	8,5/1
Puissance maxi ISO en kW (DIN en ch) à tr/mn	 21 (29) 5750
Couple maxi ISO en mdaN (DIN en mkg) à tr/mn	 3,8 (4,0) 3500
Refroidissement	Par air
Transmissions	
Boîte de vitesses	A commande mécanique
Nombre de rapports	4 AV + M. AR
Couple conique	8 x 31
Embrayage	Monodisque à sec
Direction	
Type	A crémaillère
Nombre de tours de volant de butée à butée	3,25
Rayon de braquage entre trottoirs en m	5,30
Rayon de braquage entre murs en m	5,50
Freins	AV : disques en sortie de boîte de vitesses
	AR : tambours dans les roues
	Circuits hydrauliques AV et AR indépendants
Liaisons au sol	4 roues indépendantes - Amortisseurs hydrauliques
	Suspensions AV et AR à ressorts horizontaux
	Pneumatiques 135 - 15 X
Equipement électrique	
Batterie	12 V - 125/25 Ah
Alternateur	390 W - 28 A
Dimensions	
Nombre de places	2
Volume total utile en dm³	2010
Poids (en kg)	
Poids en ordre de marche (conducteur non compris)	555
Poids total en charge	935
Charge utile	380
Poids maxi remorq sans/avec frein	270/400
Capacité	Réservoir de carburant : 25 litres
Performances (demi-charge)	
Vitesse maxi en km/h	100

EQUIPEMENTS série option	MÉHARI
Equipement du tableau de bord	
Indicateur de charge	
Jauge à carburant électrique	
Voyant du niveau de liquide de freins avec bouton testeur	
Voyant de feux de position	
Voyant de feux de route	
Voyant d'indicateurs de direction	
Voyant de pression huile moteur	
Voyant de signal de détresse	
Equipement de conduite	
Essuie-glace électrique	
Lave-glace électrique	
Pare-brise rabattable	
Phares réglables en hauteur de l'intérieur	
Sécurité sur frein de parking	
Equipement de confort	
Aérateurs latéraux orientables	
Banquette AR escamotable (uniquement sur modèle 2 + 2)	
Boîte à gants fermant à clé	
Capote complète avec portillons	
Ceintures de sécurité AV ventrales	
Cendrier AV	
Sièges AV séparés garnis en TEP noir	
Siège conducteur à réglage longitudinal	
Tablettes vide-poches	

ACADIANE

C'est la dernière née de notre gamme utilitaire. Elle est dotée d'un intérieur généreux. Son volume de chargement, très accessible, est de 2270 dm³, avec un arrêt de charge derrière les sièges, et une longueur utile au plancher de 1,615 m. La roue de secours, placée sous le capot moteur, n'encombre pas l'espace intérieur.

Son moteur développe 22 kW ISO à 5750 tr/mn (31 ch DIN) ; elle est équipée de freins à disque à l'avant et les mérites de sa suspension ne sont plus à vanter.

Si nous avons pensé au chargement et à la technique, nous avons aussi pensé à l'agrément de conduite.

Ainsi, l'ACADIANE est dotée d'un tableau de bord complet, de sièges à réglage longitudinal, de ceintures à enrouleur, de panneaux de porte avec vide-poches et accoudoirs, d'un système d'aération efficace et de glaces descendantes.

Pas mal, non, pour un utilitaire !

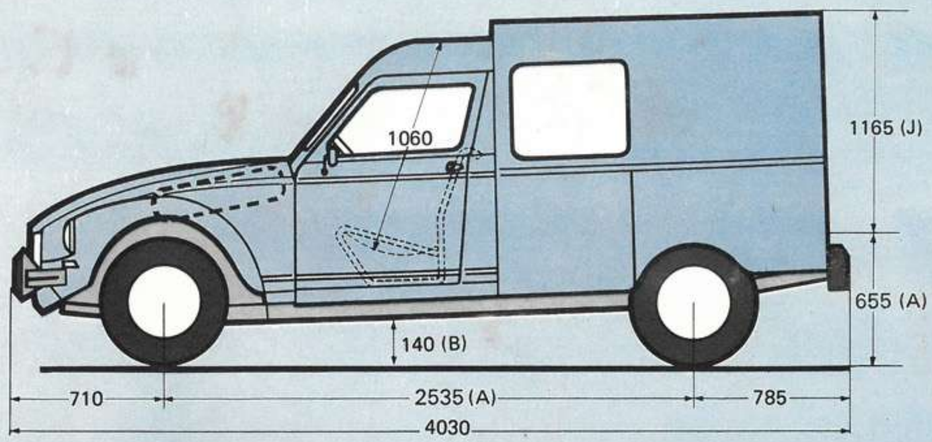

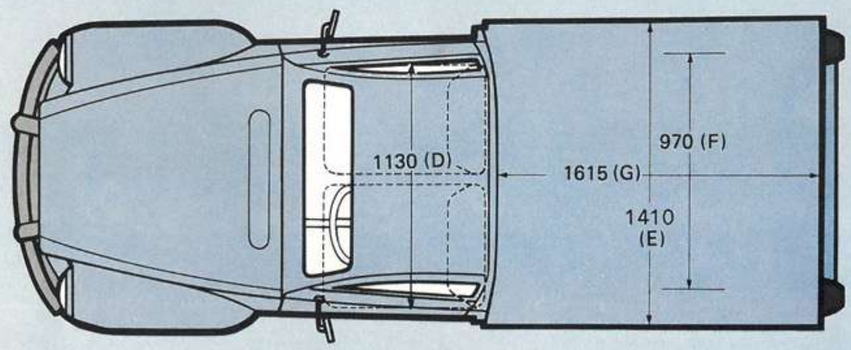

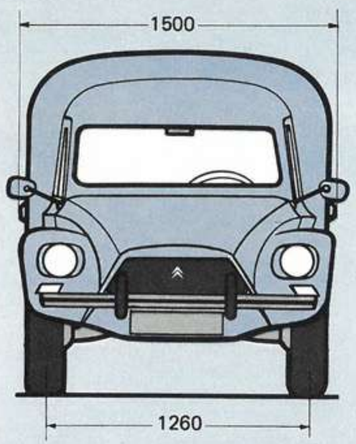

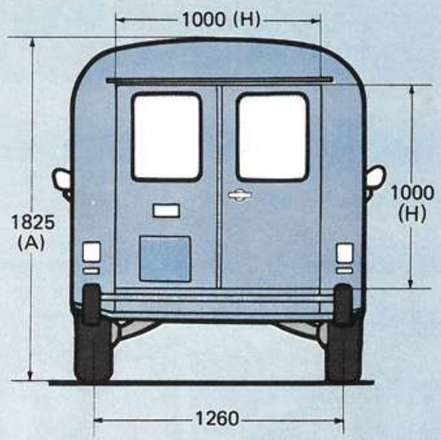

A : à vide
B : en charge
D : largeur aux bandeaux
E : largeur maxi
F : entre passage de roues
G : longueur au plancher
H : entrée de porte
J : intérieur

CARACTERISTIQUES TECHNIQUES	ACADIANE
Moteur	
Nombre de cylindres	2 à plat et opposés
Puissance fiscale en CV	3
Cylindrée en cm³	602
Alésage x course en mm	74 x 70
Rapport volumétrique	8,5 /1
Puissance maxi ISO en kW (DIN en ch) à tr/mn	 22 (31) 5750
Couple maxi ISO en mdaN (DIN en mkg) à tr/mn	 4,0 (4,2) 3500
Refroidissement	Par air
Transmissions	
Boîte de vitesses	A commande mécanique
Nombre de rapports	4 AV + M. AR
Couple conique	8 x 31
Embrayage	Monodisque à sec
Direction	
Type	A crémaillère
Nombre de tours de volant de butée à butée	3,25
Rayon de braquage entre trottoirs en m	5,60
Rayon de braquage entre murs en m	5,72
Freins	AV : disques en sortie de boîte de vitesses
	AR : tambours dans les roues
	Circuits hydrauliques AV et AR indépendants
Liaisons au sol	4 roues indépendantes - Amortisseurs hydrauliques
	Suspensions AV et AR à ressorts horizontaux
	Pneumatiques 135 - 15 ZX
Equipement électrique	
Batterie	12 V - 125/25 Ah
Alternateur	390 W - 28 A
Dimensions	
Nombre de places	2
Volume total utile en dm³	2270
Poids (en kg)	
Poids en ordre de marche (conducteur non compris)	680
Poids total en charge	1155
Charge utile	475
Poids maxi remorq sans/avec frein	335/500
Capacité	Réservoir de carburant : 25 litres
Performances (demi-charge)	
Vitesse maxi en km/h	100

EQUIPEMENTS série option	ACADIANE
Equipement du tableau de bord	
Indicateur de charge	
Jauge à carburant électrique	
Voyant de niveau de liquide de freins avec bouton testeur	
Voyant de pression d'huile moteur	
Voyant de signal de détresse	
Equipement de conduite	
Essuie-glace électrique	
Lave-glace	
Phares réglables en hauteur de l'intérieur	
Rétroviseurs extérieurs Gauche et Droit	
Sécurité sur frein de parking	
Equipement de confort	
Accoudoir sur portes AV	
Aérateurs latéraux orientables	
Ceintures de sécurité à enrouleur	
Cendrier	
Glaces descendantes sur portes AV	
Pare-soleil orientable côté conducteur	
Plafonnier	
Sièges AV séparés à réglage longitudinal	
Sièges AV séparés garnis en targa noir	
Tablettes vide-poches	
Tapis de sol caoutchouc	
Vide-poches sur portes AV	
Volant mousse	
Equipement de carrosserie	
Butoirs de pare-chocs AV et AR	
Portes AR armoire	
Vitres latérales	

1000/1600

Voici des utilitaires pratiques. Fonctionnels et économiques, les 1000/1600 sont faciles à charger : à vide, le plancher est à 48 cm du sol.

L'arrière s'ouvre en trois parties : deux portillons et un auvent.

Ils sont équipés en série sur le côté droit d'une porte latérale coulissante.

La roue de secours est dans un coffre accessible de l'extérieur.

Le freinage comprend deux circuits avant et arrière indépendants avec limiteur de freinage arrière.

La suspension est assurée par des barres de torsion avec amortisseurs hydrauliques à l'avant et à l'arrière.

L'équipement de conduite est rationnel.

Enfin, les 1000/1600 laissent le choix entre trois moteurs et deux charges utiles (Voir caractéristiques techniques).

Leur conception offre de nombreuses possibilités d'allongements et de réhaussements. Voir page 32.

Leurs qualités de solidité sont telles que nous aurions dû les appeler "les increvables".

20 . 1600 Fourgon Essence équipé de l'option : Sièges Club.

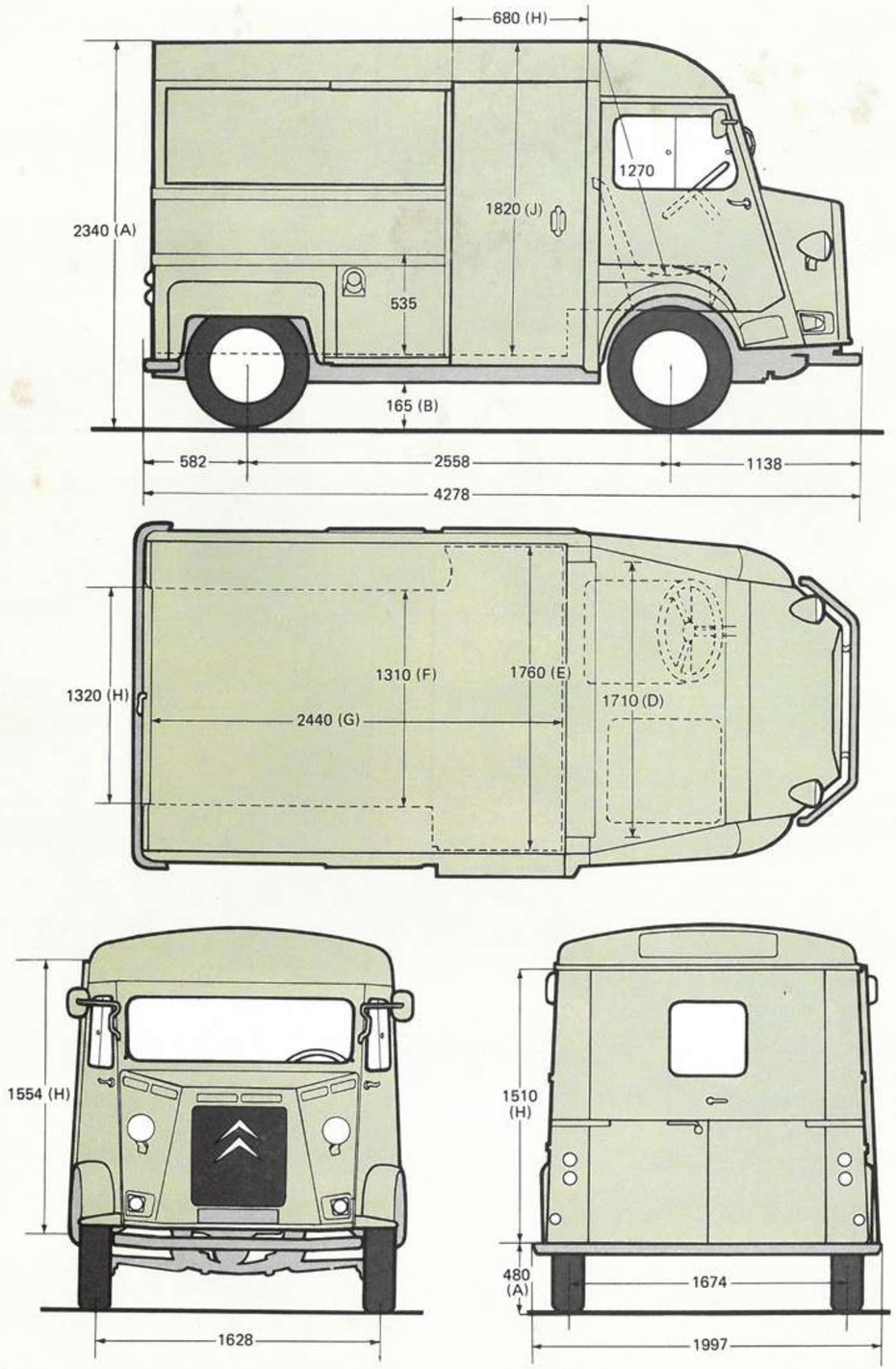

A : à vide
B : en charge
D : largeur aux bandeaux
E : largeur maxi
F : entre passage de roues
G : longueur au plancher
H : entrée de porte
J : intérieur

CARACTERISTIQUES TECHNIQUES	1000 Fourgon			1600 Fourgon			1600 Plateau cabine		
	Essence		Diesel	Essence		Diesel	Essence		Diesel
Moteur									
Nombre de cylindres	4 en ligne								
Puissance fiscale en CV	9	11	8	9	11	8	9	11	8
Cylindrée en cm3	1628	1911	1946	1628	1911	1946	1628	1911	1946
Alésage x course en mm	72 x 100	78 x 100	88 x 80	72 x 100	78 x 100	88 x 80	72 x 100	78 x 100	88 x 80
Rapport volumétrique	7,5/1	7,5/1	21/1	7,5/1	7,5/1	21/1	7,5/1	7,5/1	21/1
Puissance maxi ISO en kW (DIN en ch) à tr/mn	29 (40,2) 4000	37,5 (52) 4000	37 (51,5) 4000	29 (40,2) 4000	37,5 (52) 4000	37 (51,5) 4000	29 (40,2) 4000	37,5 (52) 4000	37 (51,5) 4000
Couple maxi ISO en mdaN (DIN en mkg) à tr/mn	10,5 (10,9) 1500	13,0 (13,5) 1800	10,6 (11) 2500	10,5 (10,9) 1500	13,0 (13,5) 1800	10,6 (11) 2500	10,5 (10,9) 1500	13,0 (13,5) 1800	10,6 (11) 2500
Refroidissement	Par eau								
Transmissions									
Boîte de vitesses	A commande mécanique								
Nombre de rapports	3 AV + M. AR								
Couple conique	6 x 29								
Embrayage	Monodisque à sec								
Direction									
Type	A crémaillère								
Nombre de tours de volant de butée à butée	3,25								
Rayon de braquage entre trottoirs en m	5,85								
Rayon de braquage entre murs en m	6,25								
Freins	AV et AR : tambours ventilés								
	Circuits AV et AR indépendants - Limiteur AR en fonction de la charge								
Liaisons au sol	4 roues indépendantes - Suspension AV : barres de torsion longitudinales - Suspension AR : barres de torsion transversales								
	Amortisseurs hydrauliques - Pneumatiques : 17-400 XCA								
Equipement électrique									
Batterie	12 V - 200/40 Ah		2 x 6 V - 95 Ah	12 V - 200/40 Ah		2 x 6 V - 95 Ah	12 V - 200/40 Ah		2 x 6 V - 95 Ah
Alternateur	490 W - 38 A								
Dimensions									
Nombre de places	2	2	2	2	2	2	2	2	2
Volume total utile en m3	7,3	7,3	7,3	7,3	7,3	7,3	2,5(1)	2,5(1)	2,5(1)
	(1) Au droit du plateau								
Poids (en kg)									
Poids en ordre de marche (conducteur non compris)	1365	1365	1420	1370	1370	1425	1300	1300	1355
Poids total en charge	2440	2440	2440	2975	2975	2975	2975	2975	2975
Charge utile	1075	1075	1020	1605	1605	1550	1675	1675	1620
Poids maxi remorquable sans/avec frein	645/1250	645/1250	645/1250	645/1250	645/1250	645/1250	645/1250	645/1250	645/1250
Poids total roulant	3690	3690	3690	4225	4225	4225	4225	4225	4225
Capacité	Réservoir de carburant : 60 litres								
Performances									
Vitesse maxi en km/h	92	101	88	92	101	88	92	101	88

PLATEAU CABINE (1-2). Véhicule livré avec cabine ouverte en série ou cabine fermée en option. Nombreuses adaptations possibles : bâchage coulissant, cabine double, échelle pivotante, matériel d'incendie, benne, etc.

BÉTAILLÈRE (3). Véhicule étanche de série. Peut également être réalisé en moutonnière, cochonnière et van.

PLATEAU NU POUR CARROSSIERS (4). Véhicule destiné à la réalisation de carrosseries spéciales après accord du Service des Véhicules Utilitaires Citroën PTC porté à 3200 kg).

Seuls les véhicules présentés sur les vues ci-dessus sont commercialisés par la S.A. Automobiles Citroën.

Pour découvrir les nombreuses possibilités de carrosseries réalisables par les carrossiers agréés à partir de ces véhicules, nous vous invitons à consulter le catalogue "Carrosseries et Aménagements 1000-1600-C35".

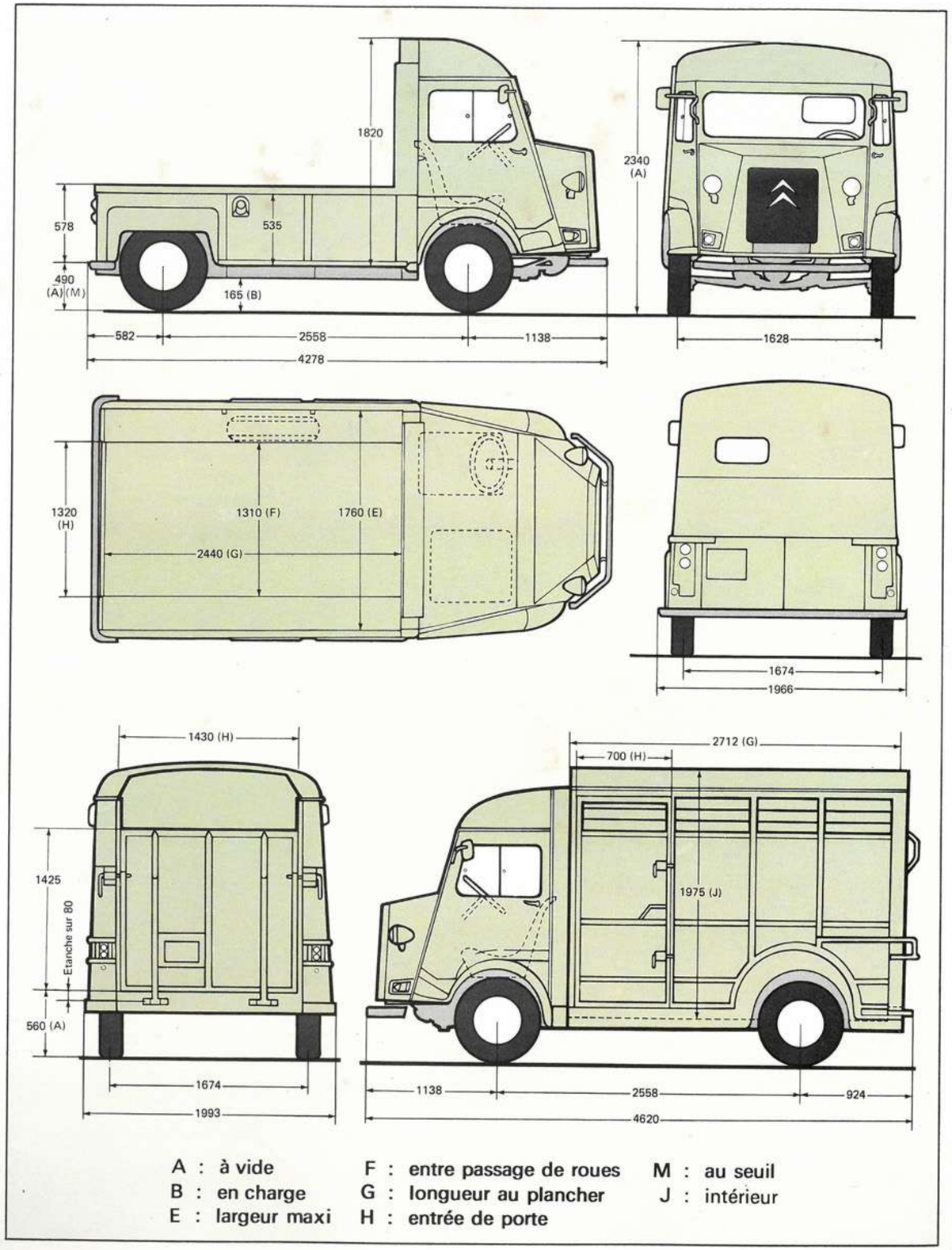

A : à vide
B : en charge
E : largeur maxi
F : entre passage de roues
G : longueur au plancher
H : entrée de porte
M : au seuil
J : intérieur

C35 Fourgon Diesel équipé des options : Porte latérale et banquette - passagers 2 places.

De conception moderne, le C35 de série est proposé en quatre volumes : 9,3 m³ – 10,7 m³ – 12,5 m³ – 14,3 m³. Il offre un plancher plat à environ 50 cm du sol et une hauteur qui permet de se tenir debout à l'intérieur. Les portes arrière s'ouvrent à 180° et, en option, une porte latérale coulissante de 1,19 m de large, permet la palettisation latérale.

La visibilité est excellente avec 2,75 m² de surface vitrée. La banquette, en option (sauf sur fourgon rallongé), permet d'accueillir deux passagers en plus du conducteur.

Le C 35 est équipé de 4 freins à disque et de deux circuits de freinage avant et arrière indépendants.

Le C 35 laisse le choix entre deux moteurs (Voir caractéristiques techniques).

Sa conception offre de nombreuses possibilités d'allongements et de réhaussements. Voir page 33.

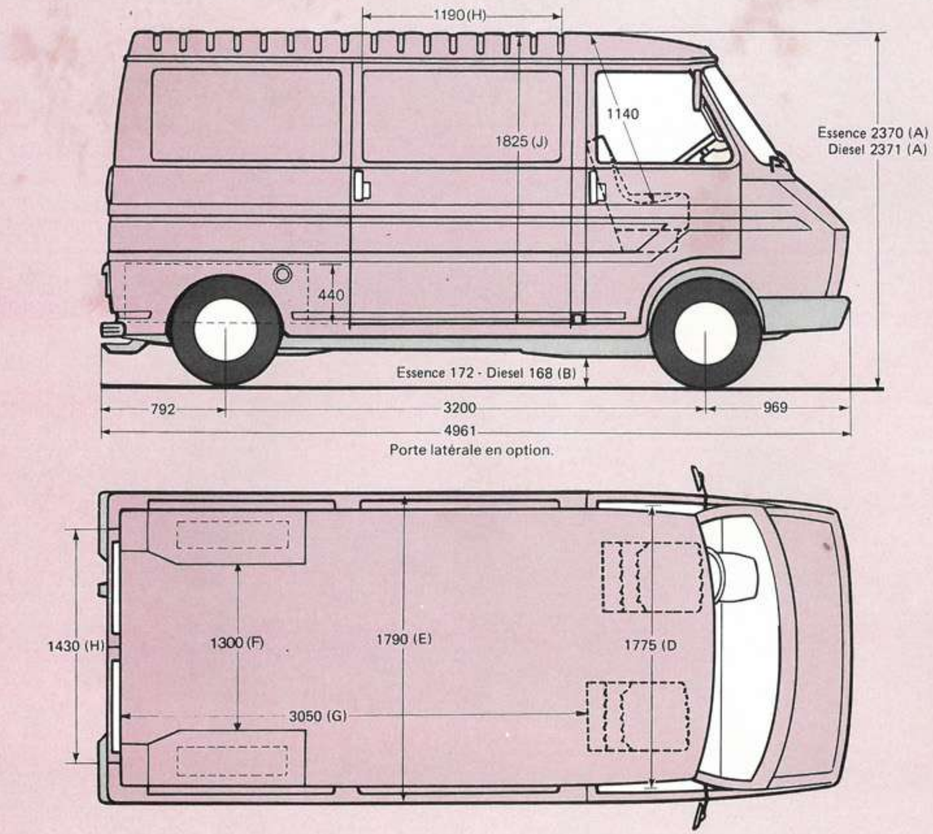

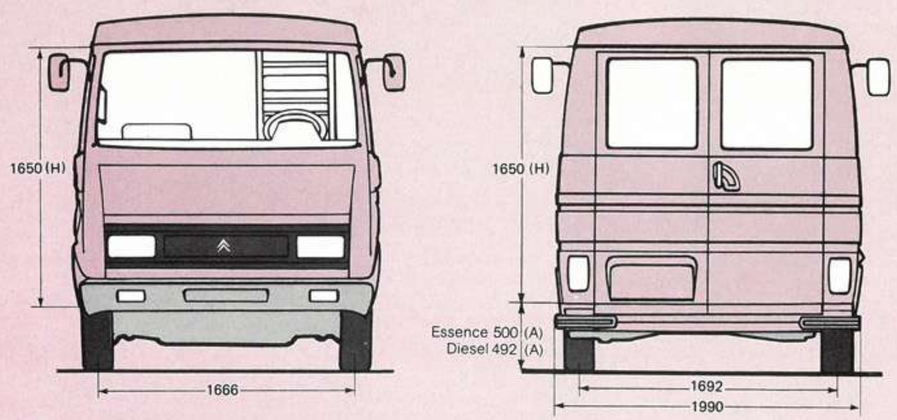

A : à vide
B : en charge
D : largeur aux bandeaux
E : largeur maxi
F : entre passage de roues
G : longueur au plancher
H : entrée de porte
J : intérieur

CARACTÉRISTIQUES TECHNIQUES	C35 Fourgon		C35 Plateau cabine	
	Essence	Diesel	Essence	Diesel
Moteur				
Nombre de cylindres	4 en ligne			
Puissance fiscale en CV	9	7	9	7
Cylindrée en cm3	1985	2175	1985	2175
Alésage x course en mm	86 x 85,5	90 x 85,5	86 x 85,5	90 x 85,5
Rapport volumétrique	8/1	22,25/1	8/1	22,25/1
Puissance maxi ISO en kW (DIN en ch) à tr/mn	47 (65) 4750	44 (61,5) 4500	47 (65) 4750	44 (61,5) 4500
Couple maxi ISO en mdaN (DIN en mkg) à tr/mn	12,8 (13,3) 2500	12,3 (12,8) 2250	12,8 (13,3) 2500	12,3 (12,8) 2250
Refroidissement	Par eau et ventilateur électrique à thermostat			
Transmissions				
Boîte de vitesses	A commande mécanique			
Nombre de rapports	4 AV + M. AR			
Couple conique	8 x 35			
Embrayage	Monodisque à sec			
Direction				
Type	A crémaillère			
Nombre de tours de volant de butée à butée	6			
Rayon de braquage entre trottoirs en m	5,70			
Rayon de braquage entre murs en m	6,15			
Freins	AV : disques ventilés dans les roues			
	AR : disques dans les roues			
	Assistance hydraulique haute pression			
	Circuits AV et AR indépendants - Limiteur AR en fonction de la charge			
Liaisons au sol	4 roues indépendantes			
	Suspension AV : barres de torsion longitudinales - Suspension AR : barres de torsion transversales			
	Amortisseurs hydrauliques - Pneumatiques : 195-16 XCA TUB PR8			
Equipement électrique				
Batterie	12 V - 250/50 Ah	12 V - 440/88 Ah	12 V - 250/50 Ah	12 V - 440/88 Ah
Alternateur	700 W - 35 A			
Dimensions				
Nombre de places	2 en série - 3 en option			
Volume total utile en m3	9,3	9,3	–	–
Poids (en kg)				
Poids en ordre de marche (conducteur non compris)	1615 (1)	1665 (1)	1535	1585
Poids total en charge	3500	3500	3500	3500
Charge utile	1885	1835	1965	1915
Poids maxi remorquable sans/avec frein	750/1250	750/1250	750/1250	750/1250
Poids total roulant	4750	4750	4750	4750
	(1) + 20 kg si option porte latérale droite			
Capacité	Réservoir de carburant : 65 litres			
Performances				
Vitesse maxi en km/h	110	108	110	108

PLATEAU CABINE (1). Véhicule pouvant donner naissance à de multiples dérivés dans les domaines les plus divers : bâchage coulissant, double cabine, arrière de fourgon amovible, etc.

FOURGON VITRÉ (2). Véhicule particulièrement destiné, après aménagements , aux expositions, aux boutiques itinérantes, aux transports de personnes, etc.

BÉTAILLÈRE (3). Véhicule étanche de série. Peut également être réalisé en moutonnière, cochonnière et van.

PLATEAU NU POUR CARROSSIERS (4). Véhicule destiné à la réalisation de carrosseries spéciales après accord du Service des Véhicules Utilitaires Citroën.

Seuls les véhicules présentés sur les vues ci-dessus sont commercialisés par la S.A. Automobiles Citroën.

Pour découvrir les nombreuses possibilités de carrosseries réalisables par les carrossiers agréés à partir de ces véhicules, nous vous invitons à consulter le catalogue "Carrosseries et Aménagements 1000-1600-C35".

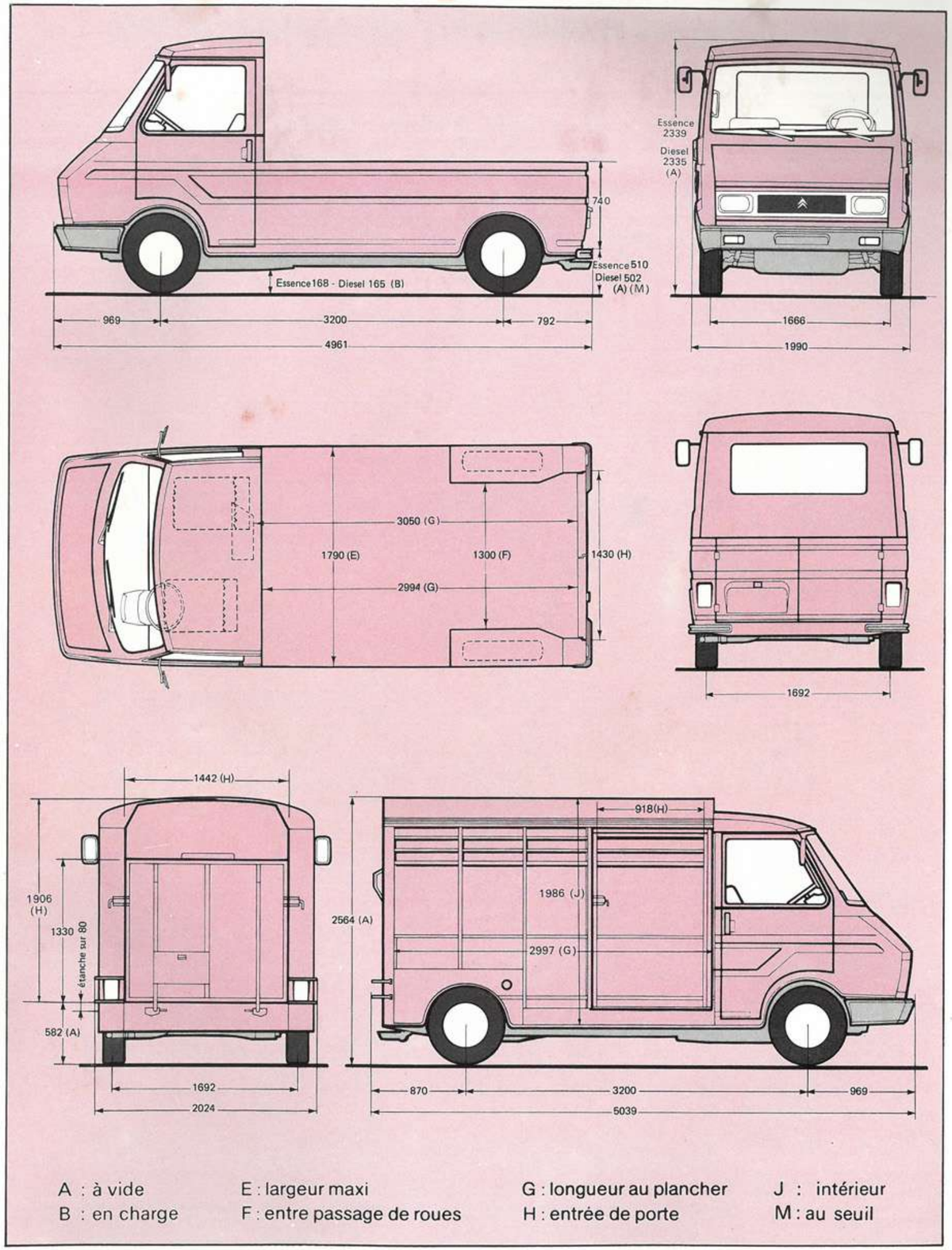

ALLONGEMENTS ET REHAUSSEMENTS SUR FOURGONS 1000/1600.

Allongements	Non rehaussé	Rehaussement + 30 cm	Rehaussement + 50 cm
			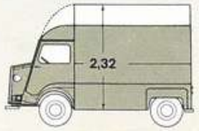
Volume de la capucine (à ajouter s'il y a lieu).		0,300 m³	0,460 m³
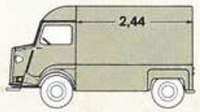	7,3 m³	8,6 m³	9,4 m³
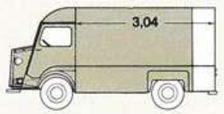	9,1 m³	10,7 m³	11,7 m³
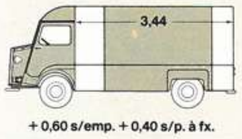	10,3 m³	12,1 m³	13,2 m³
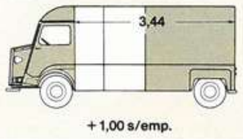	10,3 m³	12,1 m³	13,2 m³
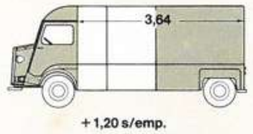	10,9 m³	12,8 m³	14 m³
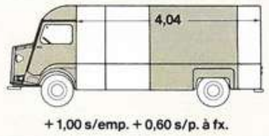	12,1 m³	14,2 m³	15,6 m³
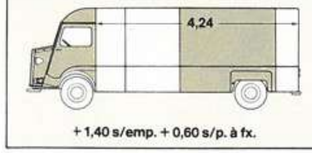	12,7 m³	14,9 m³	16,4 m³

NOTA : Tous les aménagements diminuent légèrement la charge utile. Pour un réhaussement supérieur à 0,50 m, prendre l'avis du carrossier. Réhaussement possible du hayon supérieur arrière ou des portes armoires arrière.

ALLONGEMENTS ET REHAUSSEMENTS SUR FOURGONS C35

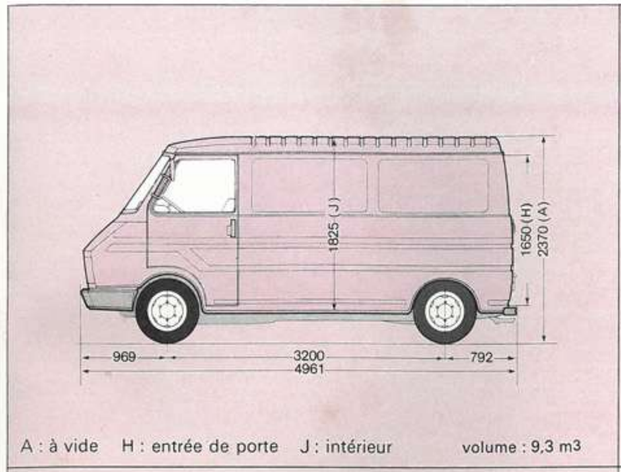

A : à vide H : entrée de porte J : intérieur volume : 9,3 m3

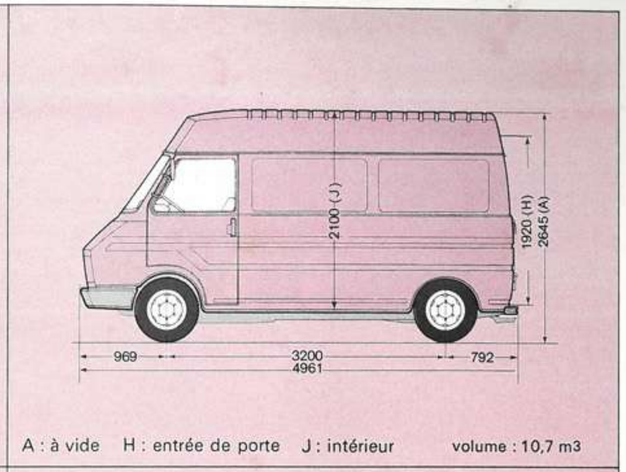

A : à vide H : entrée de porte J : intérieur volume : 10,7 m3

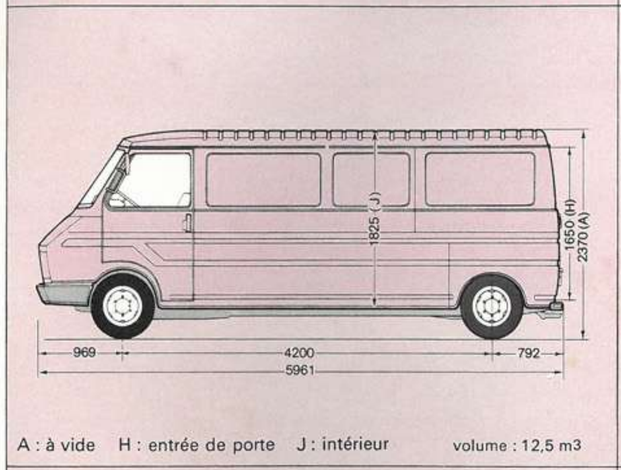

A : à vide H : entrée de porte J : intérieur volume : 12,5 m3

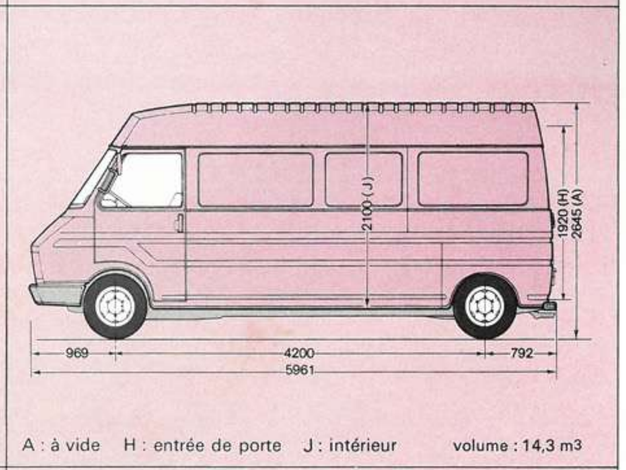

A : à vide H : entrée de porte J : intérieur volume : 14,3 m3

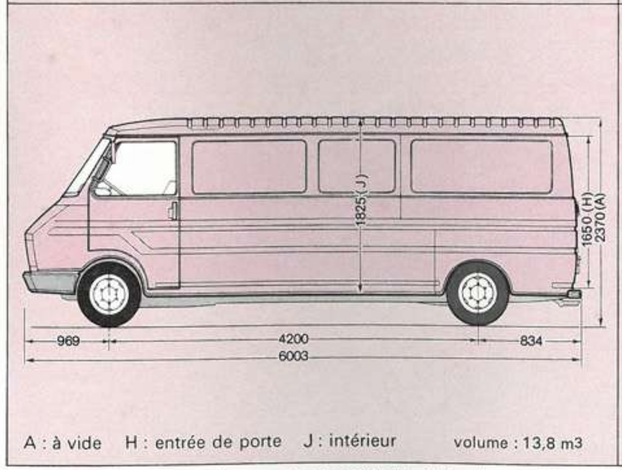

A : à vide H : entrée de porte J : intérieur volume : 13,8 m3

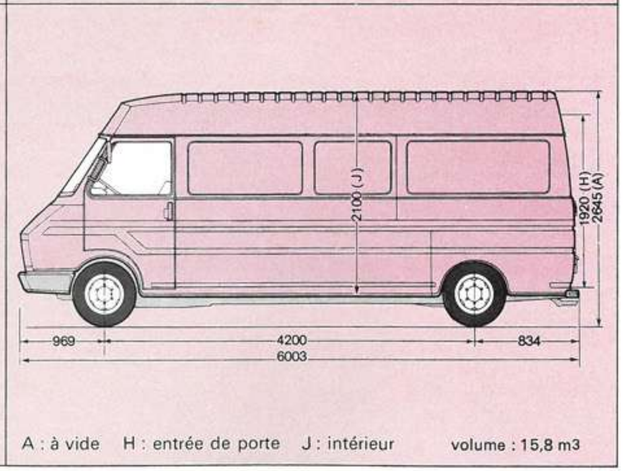

A : à vide H : entrée de porte J : intérieur volume : 15,8 m3

NOTA : D'autres allongements et réhaussements sont possibles. Pour informations complémentaires, s'adresser au Service des Véhicules Utilitaires Citroën.

EQUIPEMENTS série option	1000/1600			C 35	
	9 CV	11 CV	8 CV	9 CV	7 CV
	Essence	Essence	Diesel	Essence	Diesel
Equipement du tableau de bord					
Compteur kilométrique journalier					
Indicateur de charge					
Rhéostat d'éclairage du tableau de bord					
Voyant de feux de position					
Voyant de feux de route					
Voyant d'indicateurs de direction					
Voyant de niveau de liquide de freins avec bouton testeur					
Voyant de préchauffage					
Voyant de pression d'huile moteur					
Voyant de température d'eau					
Equipement de conduite					
Appel optique					
Ceintures de sécurité	statiques			à enrouleur	
Commande de ralenti accéléré					
Essuie-glace				2 vitesses	
Lave-glace électrique					
Pulseur d'air extérieur 2 vitesses					
Rétroviseurs extérieurs Gauche et Droit					
Equipement de confort					
Aérateurs	latéraux			latéraux et centraux	
Boîte à gants verrouillable					
Cendrier					
Chauffage-dégivrage					
Emplacement radio					
Glaces latérales portes AV	coulissantes			descendantes	
Pare-soleil orientable côté conducteur					
Pare-soleil orientable côté passager					
Prise de courant 12 volts					
Sièges AV séparés garnis TEP tabac					
Siège-banquette passagers 2 places				(1)	(1)
Sièges Club					
Siège conducteur à réglage longitudinal					
Siège passager basculant					
Equipement de carrosserie					
Cabine fermée sur plateau cabine	(2)	(2)	(2)		
Passages de roue sur plateau nu spécial pour carrossiers agréés	(2)	(2)	(2)		
Portillons AR + hayon vitré sur fourgon				option gratuite	
Porte latérale droite coulissante sur fourgon					
Rehaussement du pavillon (3)					
Couleur carrosserie selon nuancier	(4)	(4)	(4)		
Vitres latérales sur fourgon					

(1) sauf sur fourgon rallongé (2) Uniquement sur 1600 (3) Voir détails pages 32 et 33 (4) Couleur carrosserie de série : gris matinal.

Le réseau Citroën compte aujourd'hui plus de 5 500 agences, concessions et succursales en France, et près de 4 000 en Europe.

CITROËN PLUS : DES SERVICES EN PLUS.

Afin de vous simplifier la vie. Citroën propose, dans les concessions, succursales et beaucoup d'agences du réseau France, de nombreux services.

Contrôles électronique et antipollution :
Citroën peut, à l'aide d'appareils électroniques, contrôler l'allumage et la carburation de votre véhicule, et procéder aux réglages nécessaires.

Service rapide :
Chez Citroën, dans la plupart des concessions et succursales, il existe une équipe de techniciens qualifiés spécialement affectés aux interventions de courte durée.

Service Diesel :
Citroën a une longue expérience du Diesel, et partout ses spécialistes sont capables d'assurer l'entretien de votre Diesel.

Contrat de maintenance :
Citroën, pour l'entretien et la réparation de votre véhicule, vous propose un contrat à forfait par tranches kilométriques jusqu'à concurrence de 60.000 km et sur deux ou trois ans.

Barème simplifié :
Citroën met à votre disposition un extrait du barème des temps, valable dans tout le réseau, qui vous indiquera le temps de facturation des travaux les plus courants.

Garantie réparation inter-réseau :
Chez Citroën, toute réparation effectuée sur un véhicule de la marque par un membre du réseau bénéficie, auprès des autres membres, d'une garantie qui exclut le risque de la payer deux fois.

Citroën non stop :
Chez Citroën, si votre voiture est immobilisée plus de 24 heures dans une concession ou succursale, vous pouvez louer, pour la durée de la réparation et dans la limite des disponibilités, un véhicule "Citroën non stop" à des conditions préférentielles.

Appel 24 sur 24 :
Chez Citroën, de jour comme de nuit, "Appel 24 sur 24" vous apportera son assistance pour dépanner ou remorquer votre véhicule.

Téléphone Relations Clientèle :
Citroën répond, du lundi au vendredi, et de 9 heures à 18 heures 30, à toutes les questions concernant l'usage de votre automobile.

Relations Clientèle
☎ 631.31.33
✉ B.P. 75747
Paris Cedex 15

PLANS DE FINANCEMENT.

Demandez que l'on vous explique quelles sont les formules de financement qui, adaptées à vos possibilités, peuvent vous être proposées par les organismes bancaires.

Demandez également que l'on vous parle de la location longue durée avec les formules "Ecoplan".

BROOARD GRAPHIQUE - Coulommiers-Paris - Roux, Seguela, Cayzac et Goudard, Paris - Imprimé en France 8 78

S.A. Ets SYLVESTRE
CONCESSIONNAIRES
CITROËN - BERLIET
Tél. : 37-04 33
22304 LANNION
B.P.A. LANNION
C.C.P. 924-59 Rennes

CITROËN préfère TOTAL

Les caractéristiques et équipements des modèles présentés dans cette brochure sont donnés à titre indicatif et la S.A. Automobiles Citroen se réserve le droit de les modifier sans préavis.

Société Anonyme Automobiles Citroen, 117 à 167, quai André-Citroen, 75747 Paris Cedex 15 - Société Anonyme régie par les articles 118 à 150 de la loi sur les Sociétés Commerciales - Capital 965 860 000 F - R.C. Paris B 64 205 0199 - Siret 6420 50 199 000 16